Evropská unie
Evropský sociální fond
Operační program Zaměstnanost

Příklady žen

ZE STROJÍRENSKÉ PRAXE

Příklady žen z praxe, z různých strojírenských profesí s představením jich jako žen a jich jako pracovníků ve strojírenství ve snaze odbourat stereotypy představ o práci ve strojírenství.

FAKULTA STROJNÍ ČVUT V PRAZE
RCMT
VÚPSV rilsa VÝZKUMNÝ ÚSTAV PRÁCE A SOCIÁLNÍCH VĚCÍ RESEARCH INSTITUTE FOR LABOUR AND SOCIAL AFFAIRS
cecimo

Copyright ® Výzkumný ústav práce a sociálních věcí – VÚPSV, v. v. i.

Copyright ® ČVUT v Praze, Fakulta strojní, Ústav výrobních strojů a zařízení – RCMT

Copyright ® Svaz strojírenské technologie, z. s.

Foto: depositphotos.com a Ester Kopecká, pokud není uvedeno jinak.

Rok vydání 2019

Příklady žen
ZE STROJÍRENSKÉ PRAXE

Příklady žen z praxe, z různých strojírenských profesí s představením jich jako žen a jich jako pracovníků ve strojírenství ve snaze odbourat stereotypy představ o práci ve strojírenství.

Informačně-edukační materiály na podporu výběru strojírenských oborů vzdělání u dívek/žen.

PROJEKT:

CZ.03.1.51/0.0/0.0/15_028/0006227 Odstraňování předsudků vůči strojírenským oborům při kariérovém rozhodování u dívek/žen

ZADAVATEL:

Projekt je realizován v rámci Operačního programu Zaměstnanost za podpory Evropského sociálního fondu a státního rozpočtu ČR

PŘÍJEMCE PROJEKTU

Výzkumný ústav práce a sociálních věcí – VÚPSV, v. v. i.
Dělnická 213/12, 170 00 Praha 7
www.vupsv.cz

DALŠÍ ÚČASTNÍCI PROJEKTU

České vysoké učení technické v Praze, Fakulta strojní, Ústav výrobních strojů a zařízení – RCMT
Horská 3, 128 00 Praha 2
www.rcmt.cvut.cz

Svaz strojírenské technologie, z. s.
Politických vězňů 1419/11, 113 42 Praha 1
www.sst.cz

AUTOŘI:

Mgr. Jaromíra Kotíková (VÚPSV)

Mgr. Pavlína Šťastnová (VÚPSV)

Ing. Jan Smolík, Ph.D. (RCMT)

Mgr. Ester Kopecká, DiS. (RCMT)

doc. Ing. Petr Kolář, Ph.D. (RCMT)

Ing. Michal Fürbacher (RCMT)

Ing. Leoš Mačák (SST)

Ing. Bedřich Musil (SST)

PŘÍKLADY ŽEN Z PRAXE, Z RŮZNÝCH STROJÍRENSKÝCH PROFESÍ S PŘEDSTAVENÍM JICH JAKO ŽEN A JICH JAKO PRACOVNÍKŮ VE STROJÍRENSTVÍ VE SNAZE ODBOURAT STEREOTYPY PŘEDSTAV O PRÁCI VE STROJÍRENSTVÍ.

OBSAH

1 Úvod **7**

2 Ženy a strojírenské profese **10**

2.1 Předsudky vůči zaměstnávání žen ve strojírenských profesích 11

2.2 Přístroje a stroje v kontextu různých oborů 11

3 Rozhovory se ženami ze strojírenské praxe **13**

3.1 Ing. Michaela Brabcová 14

3.2 Ing. Michaela Brathová 16

3.3 Marie Černá 19

3.4 Jaroslava Čiháková 22

3.5 Ing. Petra Fronková 25

3.6 Ing. Štěpánka Fůrová 27

3.7 Ilona Hejduková 30

3.8 Olga Holubová 32

3.9 prof. Ing. Václava Lašová, Ph.D. 37

3.10 Ing. Naděžda Pavelková, Ph.D. 42

3.11 Věra Polívková 46

3.12 Ing. Vladimíra Štaflová 49

3.13 Bc. Petra Ťoupalová 53

4 Závěr a shrnutí **55**

5 Seznam zdrojů **56**

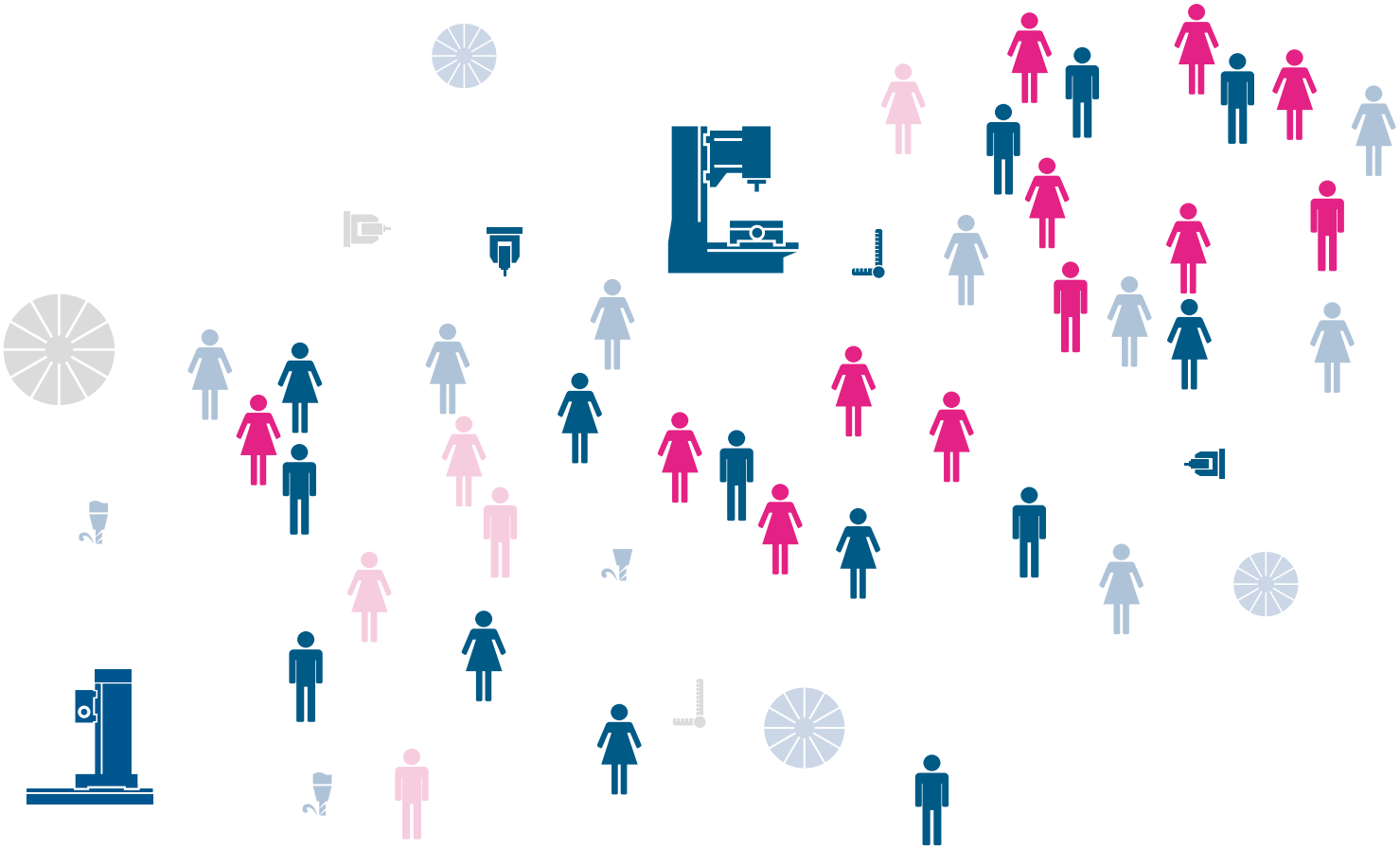

1 I ÚVOD

Přestože počet žen zaměstnaných v průmyslových firmách v posledních letech mírně stoupá, je potenciál širšího zapojení a uplatnění žen ve všech profesích, které potřebují strojírenské firmy stále veliký. Strojírenské firmy zaměstnávají s velkou převahou muže a stále bojují s nedostatkem zájmu uchazečů téměř o všechny pozice. Zvýšení zájmu dívek o studium oborů uplatnitelných ve strojírenství a zvýšení zájmu dívek a žen o práci ve strojírenství může vést ke zlepšení bilance chybějících profesionálů a současně **může dívkám a ženám otevřít dveře do oblasti profesního uplatnění s dlouhodobou perspektivou**.

Ministerstvo práce a sociálních věcí před několika lety vyhlásilo výzvu k podávání návrhů na grantové projekty z Operačního programu Zaměstnanost, které by měly podporovat odstraňování genderových předsudků a současně musí být zaměřeny na státní správu jako primární cílovou skupinu. Ve spolupráci Výzkumného ústavu práce a sociálních věcí, v. v. i., Výzkumného centra pro strojírenskou výrobní techniku a technologii RCMT (ČVUT v Praze, Fakulta strojní) a Svazu strojírenské technologie, z. s. vznikla myšlenka posílit zájem dívek a žen o práci a profesní uplatnění ve strojírenství, a zejména v oboru strojírenské výrobní techniky. Podařilo se získat zájem generálního ředitelství Úřadu práce ČR a Magistrátu hlavního města Praha, jako klíčových partnerů, jejichž pracovníci na pozici poradců, resp. pracovníci spravovaných škol poskytujících poradenství, tvoří cílovou skupinu projektu.

Cílem projektu je především přispět k žádoucí pozitivní změně názorů na charakter strojírenských profesí a k **odbourávání přetrvávajících předsudků vůči uplatnění dívek a žen ve strojírenství**.

Projekt se primárně zaměřuje na poradce, protože právě tito lidé, společně s rodiči dětí, významně ovlivňují studijní a profesní rozhodování mladých dívek a žen i pracujících žen. Implicitní skupinou osob, ke které se výsledky projektu následně přirozeně dostanou, jsou dívky na základních a středních školách, které se rozhodují o dalším studiu a o směřování své kariéry a také ženy, které hledají nové zaměstnání.

Projekt je zaměřen explicitně na zlepšení informovanosti a vytvoření pracovních podkladů pro práci:

a) poradců Úřadu práce ČR pro volbu povolání, pracujících v IPS (Informační a poradenské středisko) a

b) výchovných a kariérních poradců ZŠ a SŠ na území hl. města Prahy, kteří vedou s dětmi poradenské diskuse nad možnostmi dalšího studia a povoláním.

Projekt nese oficiální označení „Odstraňování předsudků vůči strojírenským oborům při kariérovém rozhodování u dívek/žen“ a je realizován za finanční podpory EU z Operačního programu Zaměstnanost v období 9/2017–8/2019. V rámci projektu mimo jiné vznikly informační materiály pro cílovou skupinu poradců. Celkem bylo vytvořeno šest samostatných brožur obsahujících aktuální informace o tom, co je to strojírenská výrobní technika v ČR, jaké jsou perspektivy tohoto oboru, jaké jsou platové podmínky, jaké jsou možnosti vzdělávání, jak dnes vypadá práce ve vybraných profesích a nakonec brožura představující příklady žen pracujících ve strojírenství na různých pozicích. Dále byly vytvořeny zjednodušené informační materiály vhodné pro práci s klienty poradců, které zejména vhodnou formou přibližují vybrané pracovní pozice ve strojírenství. Vytváření všech informačních materiálů bylo konzultováno s poradci v průběhu projektu v rámci workshopů. Poradcům byly materiály prezentovány v pracovních verzích. Konečná podoba brožur i zjednodušených materiálů pro práci s klienty reflektuje připomínky a podněty poradců. Jedním z šesti materiálů, resp. brožur pro práci poradců je i tento dokument, který se Vám dostává do rukou.

Šestá skupina materiálů – informační materiály pro potřeby výchovných/kariérních poradců ZŠ a SŠ a kariérních poradců na ÚP ČR –, představující příklady žen z praxe zpracovává následující téma: **Příklady žen z praxe, z různých strojírenských profesí s představením jich jako žen a jich jako pracovníků ve strojírenství ve snaze odbourat stereotypy představ o práci ve strojírenství**.

Tento materiál má sloužit pro proškolení a informování kariérních poradců a jako materiál, který kariérní poradci využijí při výkonu poradenského procesu k předávání objektivních informací (nezatížených předsudky) ohledně možností uplatnění dívek/žen ve strojírenských oborech.

Cílem vytvořených materiálů je umožnit kariérním poradcům:

- vytvořit si reálnou představu o moderním strojírenství, resp. strojírenské výrobní technice a minimalizovat tak stereotypní a zkreslené vnímání „strojařiny“,

- poskytovat žádoucí informace umožňující zodpovědné rozhodování při volbě profesní kariéry, informace ohledně perspektivy uplatnění ve strojírenství na základě statistických informací o dosavadním vývoji a predikci potřeb trhu práce. Poskytnout informace o aktuálních možnostech studia a vzdělávání ve strojírenských oborech.

Předkládaný materiál obsahuje úvod do problematiky žen ve strojírenských profesích a popis situace. V další části jsou formou rozhovorů uvedeny příklady konkrétních žen, které ve strojírenství pracují na nejrůznějších pozicích.

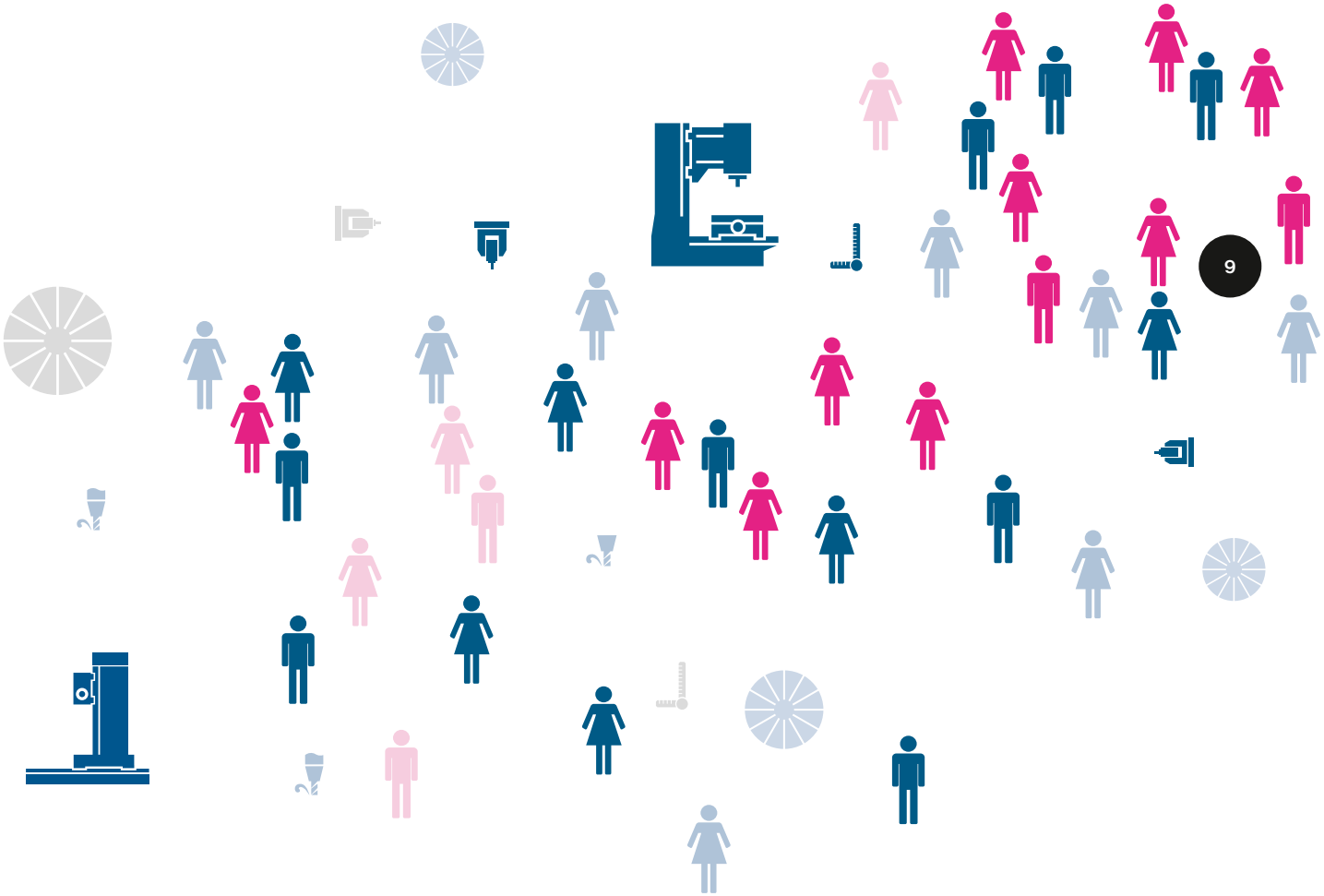

2 I ŽENY A STROJÍRENSKÉ PROFESE

Přestože se ženy podílejí na zaměstnanosti v České republice ze 44 %, ve strojírenství jich pracuje přibližně čtvrtina. Tento poměr ukazuje, že pro ženy není strojírenství atraktivním oborem. Ženy nejčastěji najdeme v pedagogických oborech, zdravotnictví a ve službách. Oproti tomu muži dominují v oborech jako inženýrství, zpracovatelský průmysl či stavebnictví.

Ženy se ale v České republice pomalu začínají více prosazovat v oborech, které jsou tradičně vnímány jako spíše mužské, tedy ve strojírenství, stavebnictví a podobně a nejedná se jen o administrativní pozice, ale i o pozice specializované.

Ženy tak pronikají i na typicky mužské pozice, jako jsou montáž, kontrola kvality, expedice ve skladu, konstruktérky ve výrobě, technoložky, elektrikářky, zámečnice, mistrové výrobních provozů, vedoucí výroby či projektové manažerky. Tento vývoj je umožněn například díky automatizaci výroby, moderním technologiím, zavedení specializovaných pracovišť, ale také zeslabováním stereotypu, že technické pozice nejsou vhodné pro ženy. Ženy jsou přitom mnohdy pružnější než muži a častěji tak volí rekvalifikaci do nejrůznějších oborů. Důležité je, aby ženy ztratily ostych vůči zaměstnávání v technických oborech.

Proč je ale práce ve strojírenství považována za méně vhodnou pro ženy, než například práce ve zdravotnictví?

Zdroje: https://www.denik.cz/karlovarsky-kraj/bez-poplatku-prijde-karlovarska-krajska-nemocnice-o-17-milionu-20140104.html, http://www.htecnetwork.eu/de/neueste-nachrichten-382/page/6

Ženy mají srovnatelné předpoklady pro práci v technických oborech, jako muži, častěji než muži disponují vlastnostmi, jako je smysl pro pořádek a pečlivost. **Ženy ve strojírenství v současnosti pracují a svou práci dělají dobře a rády.**

2.1 Předsudky vůči zaměstnávání žen ve strojírenských profesích

Ve společnosti přetrvávají předsudky, že strojírenské profese nejsou vhodné pro ženy například z následujících důvodů:

- Ženy mají menší technické předpoklady než muži, proto pro ně není práce ve strojírenství vhodná.
- Strojírenství je špinavá a těžká práce.
- Práce ve strojírenství je špatně placená.

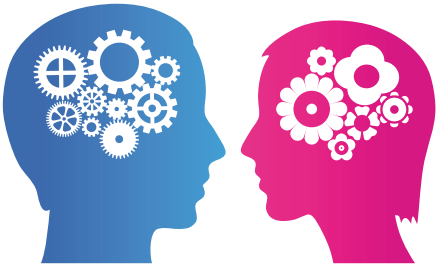

Tyto předsudky pramení z nedostatku informací o strojírenství a možnostech uplatnění se v tomto oboru a ženy jsou svými mužskými kolegy ale často bezdůvodně podceňovány, především z důvodu stereotypů. Genderové stereotypy podporuje i náš vzdělávací systém, ale i například používání pojmenování jednotlivých profesí v intencích genderově citlivého jazyka, aby bylo dosaženo genderové rovnováhy.

Ženy se tak mnohdy musí více snažit, aby přesvědčily své okolí, že mohou být stejně dobré, jako jejich mužští kolegové. Někdy se ale mohou setkat i s postoji, že jsou jako ženy v převážně mužských oborech protěžované. Přítomnost ženy v mužském prostředí má ale i svá pozitiva, protože si ji kolegové snáze zapamatují, chovají se vstřícněji a jemněji, než k mužům.

2.2 Přístroje a stroje v kontextu různých oborů

Nejrůznější přístroje a stroje nacházíme v řadě oborů

■ PÉČE O TĚLO – KOSMETICKÝ PŘÍSTROJ

■ KANCELÁŘSKÉ PROFESE – TISKÁRNA

■ ZDRAVOTNICTVÍ – ULTRAZVUK

■ STROJÍRENSTVÍ – OBRÁBĚCÍ STROJ

Zdroj: https://www.kovosvit.cz/weldprint-mcv-5x-p44.html

3 | ROZHOVORY SE ŽENAMI ZE STROJÍRENSKÉ PRAXE

Na technických pozicích ve strojírenských oborech u nás převažují muži, ale téměř v každé firmě je na takových pozicích zaměstnáno i několik žen, někde je jich více, někde méně. Jako příklady žen, které ve strojírenství aktuálně působí, uvádíme 13 rozhovorů s ženami na nejrůznějších pozicí v několika strojírenských firmách. Jedná se průřezově o ženy se středoškolským vzděláním s výučním listem až po ženy s akademickými a vědecko-pedagogickými tituly.

Všechny dotazované ženy hodnotily svou práci velmi pozitivně, i když v začátcích obvykle musely překonávat počáteční nedůvěru. I to však hodnotí převážně pozitivně.

3.1 Ing. Michaela Brabcová

Michaela Brabcová pracuje ve firmě Kovosvit MAS v Sezimově Ústí jako **obchodní referentka strojů**. Vystudovala střední průmyslovou školu v oboru stavitelství, vysokoškolské vzdělání získala v oboru ekonomie a pokračovala ve studiu oboru veřejná správa a regionální rozvoj. 27letá Michaela Brabcová pracuje ve firmě 4 roky.

Představila byste prosím v úvodu Vaši práci a co je její náplní?
Působím na pozici referenta strojů stejně jako paní Čiháková (red. pozn.: rozhovor s Jaroslavou Čihákovou je rovněž obsahem tohoto dokumentu). Zjednodušeně řečeno plánujeme stroje do výroby, zpracováváme kupní smlouvy, zadáváme zakázky do výroby, tedy jaké aparáty mají na stroji být, jaké příslušenství a tak dále. Po dokončení výroby máme na starosti veškerou dokumentaci a fakturaci a domlouváme expedici. Kromě toho, protože mám ekonomické vzdělání, tvoří část mé práce příprava reportů, tedy ekonomických výhledů, fakturací, tabulek, evidence strojů skladem, efektivita prodejů a podobně.

Část Vaší práce je ekonomická, část technická. Bylo pro Vás těžké naučit se rozumět i technickým parametrům a myslíte, že muž by se to za stejných okolností naučil snáz než žena?
Já jsem původně nastupovala na jinou pozici, do pozice referenta strojů jsem se postupně dopracovala. Strojírenské vzdělání by se mi určitě hodilo, protože bych všechno asi lépe chápala. Myslím si, že bez technického vzdělání je pak trochu horší představivost. Nevidím rozdíl v tom, jak rychle by se zaučil muž nebo žena, ale mně, jako ženě, kolegové asi víc prominou, když se hned neorientuju. Ale nemám to ověřené.

Podařilo se Vám kolegy přesvědčit, že oboru rozumíte, a vybudovat si pozici, i když nejste strojař? Jak na Vás reagovali?
Setkala jsem se s muži, kteří se na mě dívali s nedůvěrou, nejen proto, že nemám technické vzdělání, ale jsem žena, mladá, blondýna... Ale neměla jsem problém vybudovat si pozici, protože jsem celkem rázný člověk a jen tak se nenechám. Někdo méně rázný by s tím problém ale mít mohl.

Myslíte si, že když byste byla muž, byl by přístup kolegů k Vám jiný?
Možná u někoho ano, ale nevím, nevnímám rozdíly. Jiné to bylo asi v době, kdy sem nastupovala paní Čiháková (red. pozn.: v roce 1977). Práci, kterou teď děláme my dvě, dělalo tehdy pět mužů.

Vybrala jste si práci ve strojírenství, technickém oboru, ve kterém převažují muži. Co Vás vedlo k volbě tohoto oboru?
Bylo to dílo náhody, po ukončení školy jsem rozeslala životopisy, z Kovosvitu se mi ozvali a prošla jsem výběrovým řízením. A jsem ráda, že jsem tady. Baví mě ta práce, baví mě stroje, dozvídám se spoustu nových věcí. Během studia jsem nahlédla do několika oborů, protože jsem studovala střední školu zaměřenou na stavitelství, bakalářské studium bylo ekonomické a na inženýrském studiu jsem studovala veřejnou správu. A teď jsem ve strojírenství...

Vždycky jste měla blízko k technice, když jste si vybrala jako středoškolský obor stavitelství?
Vždycky mě hrozně bavila a zajímala matematika, geometrie, architektura, z toho důvodu jsem si vybrala stavitelství. Ekonomku jsem pak šla studovat hlavně kvůli tátovi. Za technickou střední školu jsem ale ráda, protože si dneska snáz přečtu třeba výkresy, měli jsme například deskriptivní geometrii, 3D pohledy a podobně, takže mám výhodu, že to znám. Stavitelské a strojařské výkresy jsou ve spoustě věcí podobné. Díky výkresům si vše lépe představím a lépe pochopím.

Nezrazovali Vás, jako dívku, od studia takového oboru?
Studovala jsem střední průmyslovou školu v Táboře, kde jsou obory strojírenství i stavitelství. Setkala jsem se tam s některými vyučujícími, kteří tvrdili, že ženská do takových oborů nepatří.

Říkali proč?
Myslím, že to byly nějaké zastaralé předsudky. Byli to spíše starší kantoři.

Stále mluví o tom, jak málo lidí chce studovat technické obory, a přitom lidé z oboru sami odrazují studenty, obzvlášť ženy...

Už je to nějakou dobu a třeba se to teď zlepšilo. Nemůžu říct, že by mě někdo vysloveně zrazoval. Spíš mě to burcovalo k tomu, abych dokázala, že na to mám.

Napadá Vás, jak motivovat mladé dívky, aby si vybíraly ke studiu a následně pro pracovní uplatnění strojírenské obory? Co je podle Vás na strojírenství zajímavé, proč si ho vybrat?
Základem asi je mít vlohy a cíl. Strojírenství není jen jeden obor a je v něm mnoho možností uplatnění. Je to obor, ve kterém se hodně naučíte a vidíte věci, které běžně nemáte možnost vidět, to mě baví. Vidíte, jak se něco vytváří. Navíc je ve strojírenství stále málo lidí, takže je větší šance uplatnění i kariérního růstu. Je to prostě perspektivní obor.

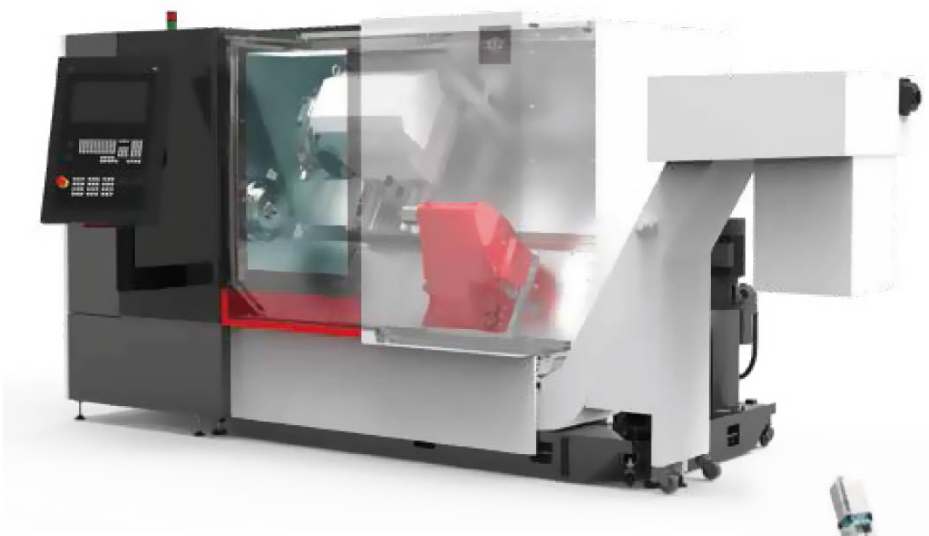

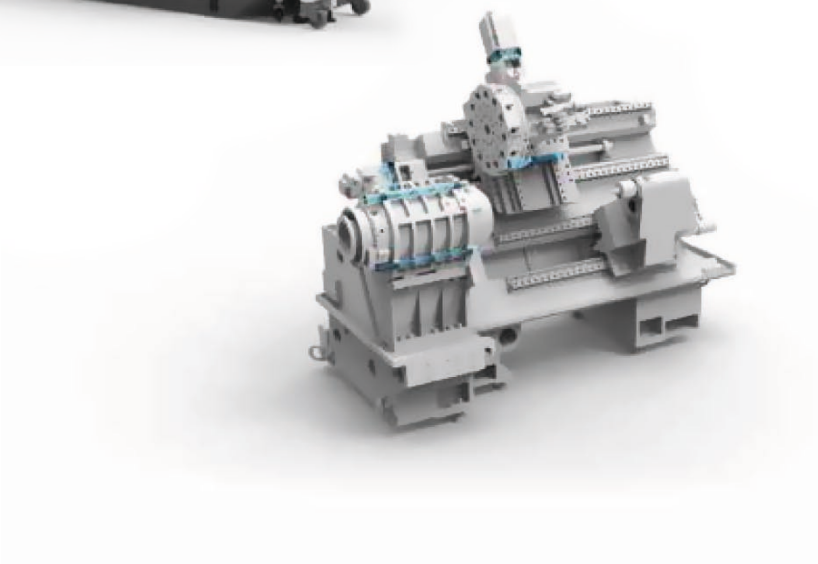

■ STROJE FIRMY KOVOSVIT MAS

Zdroj: https://www.kovosvit.cz

3.2 Ing. Michaela Brathová

Michaela Brathová pracuje jako **technoložka ve slévárně** firmy Kovosvit MAS v Sezimově Ústí. 27letá inženýrka absolvovala humanitní gymnázium, ale vysokou školu zvolila technickou, vystudovala obor Výrobní a materiálové inženýrství na Českém vysokém učení technickém v Praze. Zastává názor, že strojírenství je úžasné z mnoha důvodů a práce ve slévárně ji nesmírně baví.

Kdy jste se rozhodla pro studium technického oboru a co Vás k tomu vedlo?
Po studiu na humanitním gymnáziu jsem se hlásila na tři školy, na Lékařskou fakultu, Fakultu humanitních studií a Vysokou školu ekonomickou. Ale ani jedna škola mi nevyšla. Vždycky jsem mívala dobré známky a škola mi šla, ale k přijímačkám toho bylo hodně najednou a trochu ve stresu. Rozhodla jsem se tedy, že na rok půjdu na jazykovou školu, lépe se na přijímačky připravím a zkusím to znovu. Pak mi ale taťka navrhl, abych šla na rok zkusit strojní fakultu, tehdy tam totiž brali bez přijímaček. Říkala jsem si „jojo, jasně, matika a fyzika z humanitního gymplu, tak to se tam ohřeju možná do první zkoušky“, ale chtěla jsem to zkusit. Hodně jsem se do školy připravovala a učila a začalo mě to bavit, fakt moc. Vlastně jsem k technice neměla až tak daleko, protože mě vždycky bavilo sledovat dědu a pomáhat mu, když ve stodole něco opravoval.

Váš tatínek je strojař, že Vám doporučoval strojní fakultu?
Ne, tatínek je ekonom. Bylo už po standardních přijímačkách, ale strojárna vypisovala mimořádné kolo přijímacího řízení, takže byla ještě příležitost. Do prvního ročníku tehdy přijali asi tisíc lidí a myslím, že jsme byli asi poslední nebo předposlední ročník, kdy ještě nebyly přijímačky z matematiky.

Nelitujete toho, že Vás náhoda dovedla ke strojařině, nebo jste naopak náhodě vděčná?
Ne, vůbec. Kdyby mě to nebavilo, tak bych tu školu prostě nedostudovala. Moc mě to chytlo a navíc je to praktický obor, ve kterém se lépe najde práce. Sice jsem před tím mířila spíše humanitním směrem, to mě také bavilo, ale když jsem na strojárně zjistila, že studium zvládám, zůstala jsem tam. Navíc jsem si říkala, jakou bych asi dělala práci s humanitním oborem. Strojařů je stále nedostatek, z hlediska pracovní perspektivy je to dobrý obor.

Neměla jste tedy problém sehnat takovou práci, jakou jste chtěla?
Už ve škole jsem hodně chodila na různé konference, takže jsem měla kontakty na lidi, kteří se pohybovali v praxi. U těch jsem pak zjišťovala, jestli neví o někom, kdo hledá technologa, zejména se zaměřením na slévárenství, kterému jsem se chtěla věnovat. Poslala jsem životopis asi do čtyř firem. Hned na prvním pohovoru byl velmi milý personalista, ale upozornil mě na to, že majitel není moc nakloněn přijímat ženy. Prý z toho důvodu, že jsem mladá a budu chtít jít brzy na mateřskou. Řekl to v dobrém, neměla jsem z toho špatný pocit, ale překvapilo mě to.

Jejich obava tedy nesouvisela s tím, že byste práci jako žena nemusela zvládnout, ale z toho, že „vypadnete“ z provozu vinou mateřské. To ale nesouvisí s technickým oborem.
V jiných oborech, jako třeba v bankovnictví, zaměstnávají ženy běžně, tam z toho asi takové obavy nemají, ale tady se nejspíš báli, že mě přijmou a já hned odejdu na mateřskou.

To mě vede k myšlence, že strojírenské firmy, nezaměstnávají mnoho žen na technických pozicích a bojí se, že je nebudou moci snadno nahradit.
Je to možné, navíc technické obory studuje málo žen. V každém případě taková reakce ve mně vyvolala obavu, jak to bude probíhat na ostatních pohovorech. Na druhém pohovoru byla moc fajn paní personalistika i potenciální kolegové, kteří by mě jistě vzali mezi sebe, ale nabídli mi poměrně nízký plat. Ale myslím, že to bylo spíš z důvodu, že tam obecně mají nižší platy, ne proto, že bych byla žena. Nakonec jsme se ale stejně nedomluvili, protože potřebovali někoho na metalurgii a já jsem chtěla do technologie. Pak jsem šla na pohovor do Kovosvitu a hrozně se mi líbilo ve firmě i ve městě. Pracuji zde se simulačním softwarem Magma, takže hodně modeluji, kreslím, simuluji, vyhodnocuji simulace, není to úplně typická technologická práce. Část mé práce je u počítače, ale chodím i do výroby, abych viděla, jak to v reálu vypadá. Už na pohovoru mě ta práce zaujala a při prohlídce firmy s budoucím nadřízeným jsem se tu cítila moc dobře. Nepociťovala jsem tady jakékoli předsudky ani od vedení ani od kolegů. Vlastně jsme procházeli pracoviště mimo jiné také z toho důvodu, abychom se s kolegy navzájem viděli a zjistili, jestli si budeme vyhovovat. Byla to vlastně legrační situace, protože Pepa doslova říkal, že mě ukáže „klukům“. Když jsme přišli do kanceláře, byli tam dva pánové ve věku asi 58 a 60 let, začala jsem se smát, protože jsem čekala kluky jen o něco málo starší, než jsem já, pak jsme se smáli všichni. Kluci byli moc příjemní a hned jsme si sedli. Takže po ukončení školy jsem si našla práci rychle.

Neměli obavy, že práci nebudete zvládat, protože jste dívka?
To nikdo neřešil. Myslím, že bylo jedno, jestli do kolektivu přijde kluk nebo dívka. A já jsem tady moc spokojená, protože jsou na mě všichni hodní. Tady je prostě dobré prostředí a dobrý kolektiv, všichni jsou uvolnění, usměvaví, a i když se objeví problémy, lidé k nim mají dobrý přístup a řeší to tak nějak v klidu. Já osobně mám radši mužské kolektivy, připadá mi, že s chlapama je větší legrace. Takže strojírenství bych každému doporučovala už jen pro ten mužský kolektiv.

Vy jste se pro strojírenství rozhodla tak trochu náhodou a mluvila jste o svých obavách z matematiky a fyziky. Vysokou školu jste ale zvládla a oboru zůstala věrná. Uměla byste doporučit dívkám, které se rozhodují pro budoucí studijní obor, proč si vybrat právě strojírenství? V čem spatřujete výhody oboru a v čem je zajímavý?
Především je to obor praktický a využitelný. Některé netechnické obory mi připadají jenom jako taková věda, ve které člověk nic moc netvoří. Zato strojírenství, nebo jaderná fyzika, chemicko-technologické obory a další technické obory jsou tvořivé a tím mnohem zajímavější, protože člověk něco vymýšlí, pak to zkouší a vidí výsledek. Třeba v případě slévárenství děláme součásti do strojů, po sestavení vidíme, že ten stroj funguje a něco se na něm nebo s ním tvoří a to je hezké. Děláme věci, které jsou užitečné, nejsou to jen čísla či spisy. Strojírenství je úplně úžasné.

Někdy se dostává člověk ke změně oboru i v pozdějším věku, kdy například hledá novou práci. Nabízejí se tak možnosti různých rekvalifikačních kurzů. Proč si vybrat raději například obsluhu CNC obráběcího stroje, než kosmetický kurz?
Jednoznačně bych doporučila technický obor, protože je to větší pohoda, je to taková poklidná práce. Já jsem hlavně ráda, že nemusím komunikovat s cizími lidmi, protože tady probíhá komunikace v uzavřeném okruhu osob. Například kadeřnice nebo kosmetička musí stále komunikovat většinou s cizími lidmi, někteří mohou být konfliktní. Tady jsem já, stroj a určitá skupina lidí.

Na technických pozicích, jako je ta Vaše, v současnosti převládají muži a setkali jsme se i s názorem, že strojírenství není vhodné pro ženy, protože je to těžká a špinavá práce. Jak jste se s takovým názorem vyrovnávala Vy?
Jak už jsem říkala, mně ta práce připadá pohodová. Někteří učitelé ze strojárny si možná myslí, že to není obor pro ženy, ale jestli si to ve škole

někdo myslel, tak to přede mnou neříkal. Mužský kolektiv má svá specifika jak v negativním, tak v pozitivním smyslu. S těmi negativními se člověk musí naučit pracovat a brát je s nadhledem, ale ta pozitivní převažují. Do slévárny jsem chtěla a prostředí jsem znala, takže jsem počítala s tím, že v hale to není úplně čisté a že to bude jiné, než v jak již zmiňované bance. Na škole jsme byly v ročníku tři holky na ústavu slévárenské technologie a všechny tři jsme šly do slévárny. Mně to prostředí nevadí, mám tu práci ráda a neskutečně mě to baví.

SLÉVÁRNA FIRMY KOVOSVIT MAS

Zdroj: https://www.kovosvit.cz

3.3 Marie Černá

Marie Černá je vyučená kadeřnice. Po ukončení školy získávala pracovní zkušenosti v různých oborech na různých pozicích, aby nakonec zakotvila ve firmě DUVE v Příbrami jako **obsluha svářecího robota**. Podle jejích slov je to snadná práce, která ji baví, protože není stereotypní. 31letá Marie Černá je v současné době na mateřské dovolené se svým prvním dítětem.

Před mateřskou dovolenou bylo Vaše poslední zaměstnání ve strojírenské firmě, která vyrábí díly na auta. Strojírenství je obor, ve kterém jste vyučena?
Výuční list mám v oboru kadeřnice, po škole jsem pracovala tři roky jako servírka a teprve pak následoval strojírenský obor ve firmě DUVE. Začínala jsem na lisu, ale pak potřebovali někoho, kdo by obsluhoval robota. Mně se tam zalíbilo a dva roky jsem tam pracovala. Pak mě poslali pracovat do Německa, kde to sice bylo dobré, ale vedoucí pracovníci se nechovali vždy úplně dobře k podřízeným, proto jsem nakonec dala výpověď. Následovala práce v supermarketu, kde jsem dělala takzvaného řaďáka, což je doplňovač, který běhá všude, kde je to potřeba. Postupně mě povýšili na vedoucí skupinového zboží. Pracovní podmínky se tam ale postupně zhoršovaly, takže jsem se rozhodla odejít. Netrvalo to dlouho a ozvali se mi z DUVE, jestli bych se nechtěla vrátit a já jsem řekla, že ano.

Jste tedy zpět u obsluhy robota... V čem spočívá Vaše práce?
Vyrábíme různé součástky k různým autům. Já jsem u robota a svařuji to, co je potřeba, většinou celý den na jednom robotu. Dá se to popsat jako taková krabice, kde je svařovací zařízení a na svařovací stůl se založí jednotlivé části. Robot je naprogramovaný, takže stačí zmáčknout tlačítko a ono to samo svařuje. Většinou je potřeba k sobě svařit tři až čtyři díly, což se dělá podle šablony, do které se díly ukládají a upnou. Když je to svařené, je potřeba svary zkontrolovat, a pokud je tam nějaká chyba, seřídit robota. Seřízení dělá technik, ale mě zajímalo, jak se to dělá, tak mě to také naučili. Protože jsem se to brzy naučila, můžu to dělat sama. Díky tomu mi bylo slíbeno povýšení, ale to se teď odkládá, kvůli miminku.

Říkala jste, že jste vyučená kadeřnice. Máte tedy rekvalifikaci na svařování robotem? Nebo to není potřeba?
Rekvalifikaci nemám, tady ve firmě mě zaškolili. Chtěla jsem si dodělat svařovací kurz, ale nakonec to nebylo potřeba. Většinou pracujeme na stejných robotech, i když se dělají různé díly, takže ta práce je opravdu úplně jednoduchá a lehká. Některé složitější díly dělají jen lidé, kteří na to mají odbornost. Ovládání robota je většinou snadné, složitější je jeho seřízení, ale to dělají seřizovači. Když nastoupí nový člověk k robotu, je potřeba, aby ho seřizovač, nebo jeho pomocník, zaučil, vysvětlil mu, jak s robotem pracovat, co dělat, když se třeba zasekne drát, nebo je potřeba vyměnit trysku. Ale není potřeba se toho bát, všechno potřebné člověku ukážou, je to lehké.

Co vedlo k tomu, že jste se od profese kadeřnice a následně servírky rozhodla pro strojírenský obor?
Moje kamarádka v té firmě pracovala v kanceláři a říkala mi, že hledají nové lidi. Potřebovali někoho k lisu, což není složitá práce, které je

potřeba se bát. Říkala jsem si, že za zkoušku nic nedám a uvidím po zkušební době. Tak jsem tam šla, i když trochu se strachem. Práce na lisu byla jednoduchá, do lisu se založí to, co je potřeba slisovat, zmáčknou se dvě tlačítka, slisuje se to, zkontroluje a dá pryč. Bylo to ale trochu jednotvárné a únavné a v hale bylo v létě někdy docela horko, protože je plechová. Pak mě přeřadili k tomu svařování, což mi přišlo mnohem lepší, protože člověk jen tak nesedí nebo nestojí, ale hýbe se, může chodit a protáhnout se. Přišlo mi to jako zajímavá práce, která není stereotypní.

Není to hlučná, špinavá a pro ženu fyzicky náročná a nevhodná práce?
Ani ne, většinou jsou všechny věci lehké, nic těžkého nenosíme. Někomu možná nevyhovuje celý den chodit, když jste u robota, který se sám neotáčí (red. pozn.: jsou i roboty, které se otáčejí), ale mně to nevadí, člověk si zvykne. Hluk tam trochu je od zapnutého odsávání i samotného svařování. Úplně čistá práce to také není, ale není to nic hrozného. Akorát když jsem v práci oznámila, že jsem těhotná, přeřadili mě na jiný stroj, kde bylo čistší a méně hlučné prostředí. Ze začátku mě totiž bolívala hlava, ale to mohlo být těhotenstvím i hlukem. Ale nevhodné pro ženy to určitě není, nás je tam převaha žen. Mám tam jednu kolegyni, které je 60 let, ve firmě pracuje už 15 let a jako jedna z mála dělá složitější díly.

To je asi trochu netypické, že je u Vás ve firmě převaha žen. Ve strojírenských profesích napříč republikou tomu tak není. Dokonce se setkáváme s názory, že strojírenství není pro ženy vhodné.
Tady je jedno, jestli tu pracuje muž nebo žena, na to se nekouká. Když přijde někdo nový, musí se zaučit v každém případě. Nesetkala jsem se s tím, že by někdo měl pocit, že bych práci nezvládla kvůli tomu, že jsem žena.

Jak se k ženám chovají Vaši mužští kolegové? Srovnatelně jako k mužům, nebo vnímáte nějaký rozdíl či dokonce odstup?
Když jsem do firmy nastupovala, nebyla jsem si moc jistá, ale všichni kolegové byli moc milí a ve všem mi pomohli. Kolegové se nám vždycky snaží pomoc a poradit, když to potřebujeme a nemám pocit, že by nám nevěřili. Snaží se, aby se tam ženy cítily dobře.

Profesně jste prošla několika obory, díky čemuž máte možnost srovnání. Jak vidíte perspektivu strojírenských oborů v porovnání s jinými obory, ve kterých jste pracovala?
Všeobecně to budoucnost má, protože stále se budou vyrábět nová auta a motorky, když to vztáhnu na výrobu dílů. Ale nevím, jestli to lidé budou chtít dělat, když dneska každý chce mít vysokou školu. Práce, jako dělám já, by pro takové asi nebyla, protože je to prostě práce spíš pro lidi, kteří jsou zvyklí takzvaně dělat rukama. Ale mně to vyhovuje, nemohla bych být zavřená někde v kanceláři. Jednou jsem to zkusila a už nikdy víc, pro mě je důležitý pohyb a vyhovuje mi práce, kde sice člověk dělá celý den to samé, ale i tak to není nudné. Kdysi jsem chtěla pracovat jako automechanik... Možná mi na tom imponuje to, že je to bráno spíš jako chlapská práce a já jako žena mám na to, abych ji dělala. Baví mě „hrabat“ se v těch robotech, montovat to.

Pokud tedy někdo nemá ambice jít na vysokou školu, ale chtěl by jít do průmyslového provozu, proč by si měl vybrat podobnou práci, jako děláte Vy? V čem vidíte její pozitiva?
Přijde mi, že u této práce člověk nemusí moc přemýšlet a je to vlastně oddych, chodí domů s čistou hlavou. Po zkušenosti s prací v supermarketu vím, že tam člověk musí opravdu lítat, chodí domů vynervovaný a práce není nikdy hotová. Tady si člověk opravdu odpočine.

Někteří lidé pracující v průmyslu říkají, že je na jejich práci baví mimo jiné to, že se něco tvoří a je vidět výsledek, který je k něčemu užitečný. Vnímáte to také podobně?
Tady člověk taky tvoří, ale není vidět hotový výsledek. Možná kdyby se pak podíval na prodeje

Lamborghini, tak ano, tak si pak řekne, ano dělala jsem dobrou práci. My děláme právě součástky, které se používají k autům či motorkám.

Očekáváte narození svého prvního miminka. Máte představu, jak se Vám bude dařit skloubit po mateřské dovolené práci a péči o rodinu? Nebojíte se toho?
Nebojím, mám kolegyni, která má tři děti, nejmladšímu je asi pět nebo šest let. V práci jí hodně vyšli vstříc, takže když třeba potřebovala odběhnout kvůli dětem, umožnili jí to. Sice si to musela nahradit, ale mohla si zařídit, co potřebovala. Nedělají tam problémy, takže se nebojím.

Až se Vaše děti budou jednou rozhodovat, jaký si vyberou profesní obor, doporučila byste jim technické zaměření?
Určitě jo, když budou šikovní, protože je to zajímavá práce. Nevadilo by mi, kdyby „pracovaly rukama“, hlavně když bych se nemusela stydět, že nic neumí.

■ PŘÍKLAD SVÁŘECÍHO ROBOTA

3.4 Jaroslava Čiháková

Jaroslava Čiháková zůstala po celý svůj profesní život věrná strojírenství. Ve firmě Kovosvit MAS v Sezimově Ústí pracuje již od roku 1977. Své středoškolské vzdělání ekonomického směru uplatnila na pozici **obchodní referentky obráběcích strojů**. K technickým oborům tíhla již od mládí, a i když od studia střední průmyslové školy byla odrazována, že to není obor pro ženy, hned po ukončení školy si našla práci ve strojírenské firmě, které je věrná dosud. 58letá Jaroslava Čiháková vychovala se svým manželem dvě děti.

Pracujete jako obchodní referentka obráběcích strojů. To znamená, že spolupracujete s obchodníky ve firmě, pro které připravujete technické podklady?
Vytváříme plány výroby strojů a zvláště příslušenství podle potřeby trhu. Stroj se nejprve vyrobí v základní verzi a pak se dostavuje podle požadavků zákazníků. Někteří zákazníci mají ještě tak zvané nestandardní nebo zvláštní požadavky, podle kterých se stroje a jejich vybavení upravují. Všechny tyto požadavky zajišťujeme systémem přes plán. Prodejci řeší kupní smlouvy se zákazníkem. Na základě kupních smluv pak obchodní referentky zajišťují zpracování obchodních případů ve vlastní firmě a plnění vůči zákazníkům.

To znamená, že pracujete i s technickými údaji, že? Je potřeba mít technické vzdělání, abyste strojům rozuměla i po té technické stránce?
Trochu tomu rozumět musím, aby se na stroj nezadávaly aparáty, které spolu na jednom stroji být nemohou. Ale technické vzdělání pro to není nutné, tedy já ho nemám, vystudovala jsem ekonomický obor a v praxi jsem se vše naučila. Není nutné, abych například uměla číst z výkresů, nebo znala technologické postupy výroby jednotlivých dílů. Spíš je pro mě důležité vědět, jak je používat, jak se dají upravit, jak jsou složené, jestli je můžeme použít i jinam, na jiný stroj a podobně.

S ekonomickým vzděláním jste se mohla uplatnit v celé řadě odvětví. Co Vás vedlo k volbě strojírenského podniku?
Když jsem končila devátou třídu, chtěla jsem jít na ekonomku, ale nedostala jsem se tam. Tak jsem zvažovala průmyslovku, ale to mi rodiče rozmluvili, že to není obor pro dívku, znovu jsem tedy zkusila ekonomku. V rámci studia na střední škole jsme byli v Kovosvitu na praxi a mně se tu líbilo, takže volba byla jasná. Když už jsem pracovala tady ve firmě, uvažovala jsem nad dálkovým studiem průmyslovky, které jsem ale nakonec nerealizovala. Můj tehdejší vedoucí mě přesvědčil, že to není nutné, že se to naučím i bez školy. Ve firmě pracuji už od roku 1977 a praxe mi dala opravdu hodně, moc jsem se toho naučila. Pracovala jsem v oddělení náhradních dílů, kde musíte typovat, co kam a k čemu patří a podobně. Člověk se v tom musí trochu orientovat, aby od zákazníka získal informace, které potřebuje pro vytypování a zajištění správného náhradního dílu. Vždycky jsem měla technickou podporu z týmu konstruktérů, ale postupně jsem se naučila řadu případů řešit sama. Ta práce mě strašně bavila.

Již při volbě střední školy jste se setkala s názorem, že průmyslovka není vhodná pro dívku. K oboru jste tíhla od mládí a nakonec pracujete ve strojírenství. Zdá se, že Vás předsudky neodradily.
To je asi z části tím, že jsem bydlela na vesnici, kde kolem sebe často vidíte věci, které je potřeba opravit a jak se to dělá. Vždycky se mi to líbilo a i doma jsem dělala ráda práce, které byly možná spíš pro kluky.

Zmínila jste, že jste do firmy Kovosvit chodila na praxi již během studia střední školy a chtěla sem jít pracovat. Byla to pro vás tedy snadná cesta, nebo spíše výzva? Bylo tehdy obtížné najít práci?

Pro mě to tenkrát nebylo vůbec obtížné. Chodili jsme na praxi do různých strojírenských firem a do jedné jsem chodila i na brigádu. Pracovala jsem tam v provozu a později v administrativě, takže jsem si to vyzkoušela se vším všudy. Ale velkých podniků tady v okolí moc nebylo a mně se praxe v Kovosvitu moc líbila, tak bylo rozhodnuto. Ze začátku jsem nastoupila jako sekretářka, ale postupně jsem prošla několika pracovními pozicemi, od fakturace přes statistiku, kooperaci, náhradní díly až po obchodního referenta strojů, tedy vždy v obchodním úseku.

Strojírenství je vnímáno spíše jako mužský obor. Zaznamenala jste někdy, že by to mělo vliv na chování kolegů k Vám, například ve smyslu, že tomu nebudete rozumět? S jakým přístupem jste se setkávala a jak se Vám v převážně mužském kolektivu pracuje?

Byly situace, kdy možná někteří kolegové pochybovali, jestli to zvládnu, ale vždycky se to vyřešilo. Přistupovala jsem k tomu tak, že je chci přesvědčit, pokud to je správně, že tu dokážu. Volím spíš nenásilnou formu, když chci něčeho docílit a vždycky mám radost, když se to povede. Nechci se nad nikým povyšovat, snažím se s každým domluvit a jsem spokojená, když docílím svého. Jako příklad můžu uvést z poslední doby situaci, kdy ve skladu zakázek byly uskladněné svařence, které nebyly řádně popsané, bylo to nepřehledné. Chtěla jsem, aby v tom skladníci udělali pořádek. Chlapi si asi nejdřív mysleli něco v tom smyslu, že jim do jejich práce nemám co povídat, ale nakonec to udělali podle mě. Všechno bylo popsané včetně použitelnosti. I když to nejdřív vypadalo, že mě vynesou v zubech, došla jsem jim pak poděkovat za ochotu a všechno bylo v pohodě. Důležitá je komunikace a oboustranná vstřícnost.

Myslíte si, že muž by to na Vaší pozici měl snazší, tedy že jste musela mít větší odhodlání? Nebo jste to takto nevnímala?

Muž by to měl asi jednodušší, ale já jsem to nevnímala negativně. Na nové pozice jsem se vždy dostala díky tomu, že si mě tam nadřízený vybral sám. V té technické administrativě je někdy lepší mít ženu, protože ženy jsou často důslednější, některé věci dělají přehledněji, taková je moje zkušenost. Vidím to například i ve skladu, kde spolupracujeme se skladníky, ženy se mi zdají pečlivější.

V čem spatřujete výhody strojírenských oborů a co se Vám zdá na práci ve strojírenské firmě výhodné a zajímavé?

Já jsem vždycky upřednostňovala rodinu a děti, takže jednu z výhod vidím v tom, že se dostanu z práce dřív domů, než když bych pracovala například v bance. Nikdy mi nevadilo ranní vstávání a vyhovovalo nám, že jsme se s manželem mohli u dětí vystřídat. Mohla jsem se jim tak věnovat když byly menší, jak bylo třeba. Navíc mi zaměstnavatel vyšel vstříc i s pracovní dobou. Například když měla dcera úraz, mohla jsem v poledne odejít z práce a vyzvednout jí ze školy. Pak jsem se vrátila do práce. Aby mi nechyběly hodiny, čerpala jsem po hodinách řádnou dovolenou. A takových situací bylo více. Dnes je to ještě jednodušší. Když potřebuji já nebo zaměstnavatel, mohu pracovat i z domova. Toto mi velmi pomohlo, když jsem se starala o těžce nemocné rodiče. Ale nikdy jsem toho nezneužila. Ale tohle není o oboru, je to o lidech. Díky tomu, že jsem měla dobré vedoucí, podařilo se mi i s prací všechno skloubit. Měla jsem štěstí na lidi. Když se vrátím k té odborné stránce mé profese, mám radost z toho, když se zákazníci vracejí, jsou spokojení a chtějí se mnou znovu spolupracovat. Těší mě, když někdo moji práci ocení, protože vždycky se snažím pomoct a najít řešení. Člověk má radost z práce, která má smysl. Ráda vidím dokončenou práci, když je administrativa v pořádku, vše je zaplaceno a zákazník na stroji něco vyrábí. Tohle mě uspokojuje a baví.

O strojírenství by se dalo říct, že vidíte výsledky, něco vzniká a je to užitečné. Vidíte předměty, které lidé potřebují a používají. Je to takové hmatatelné...

Ano, to mě na tom hrozně baví.

V dnešní době už se moc nevidí, že by člověk pracoval celý život v jedné firmě. Neuvažovala jste někdy o změně?

Měla jsem takové myšlenky, ale vždy jsem si dala dohromady pro a proti a bylo to jasné. Každé dva roky máme sraz se spolužáky ze školy a všichni se diví, že pracuji celý život v jedné firmě a první otázka je vždycky, jestli tam ještě jsem. Jsem jediná ze třídy, kdo nezměnil zaměstnání. Vidím výhodu v tom, že už mě tady všichni znají, vím, co si mohu dovolit, o co požádat a jak to všechno funguje. Ta práce mě opravdu baví a jsem v ní spokojená. To, co se naučíte ve škole, je základ, ale důležitá je praxe. A když někdo předem říká, že něco nezvládne nebo se nenaučí, odpovím, že je potřeba to zkusit, několikrát zopakovat a ono to půjde a zažije se to. Vzpomínám na své začátky v Kovosvitu, kdy jsme měli kalkulačku na kličku, v rohu psací stroj Konzul... Pak jsme měli fakturační stroj na elektriku... A já jsem byla vlastně první, kdo v našem oddělení začínal na počítači.

VÝROBNÍ HALA FIRMY KOVOSVIT MAS

Zdroj: https://www.kovosvit.cz

3.5 Ing. Petra Fronková

Petra Fronková pracuje ve slévárně firmy Kovosvit MAS v Sezimově Ústí jako **technolog se specializací na metalurgii – hutnictví –**, tedy zpracování kovů a jejich slitin. V roce 2005 úspěšně ukončila studium oboru slévárenství na Fakultě strojní Vysokého učení technického v Brně a na stávající pozici působí již 13 let, s jedním přerušením z důvodu mateřské dovolené. Paní Fronková je zodpovědná za složení a kvalitu použitých surovin a nataveného tekutého kovu, velmi často tak opouští kancelář a kontroluje postupy přímo ve slévárně.

S někým, kdo se věnuje metalurgii, se většina lidí běžně nesetkává. Mohla byste prosím přiblížit, co je obsahem Vaší práce?
Metalurg řeší vsázkové suroviny a přísady (kvalitu a složení), tedy vše, z čeho se litina taví a zodpovídá za chemické složení a mechanické vlastnosti litin, které slévárna vyrábí. S tavením litiny samozřejmě souvisí pece, ve kterých se taví a také pánve, ze kterých se tekutý kov odlévá do forem. Takže mojí prací je i znát vyzdívkové a opravné materiály pecí a pánví.

Ve společnosti se někdy objevuje názor, že strojírenství není vhodný obor pro ženy. Setkala jste se také s takovým názorem, případně dotýkal se Vás někdy osobně?
Ano, setkala jsem se s ním během studia na vysoké škole. Studovala jsem strojírenství na VUT v Brně a někteří učitelé zastávali názor, že je to mužský obor, na který dívky nepatří.

To jsem překvapená, přímo na strojírenském oboru...
Je to asi o věku. Názor, že strojírenství je obor pro muže zastávali spíše starší pedagogové.

Měly takové postoje nějaký vliv na Vaše studium a rozhodnutí se oboru věnovat?
Nemělo to na mě žádný vliv, vždycky jsem tíhla tímto směrem. Na základní škole jsem se rozhodovala, jestli půjdu studovat zemědělskou školu, nebo průmyslovku. Na průmyslovce jsem měla vybraný obor, který ale nakonec neotevřeli, takže jsem si místo něj vybrala průmyslový management a strojírenskou technologii, to mě bavilo. V průběhu studia jsem postupně přehodnotila, čím se chci dál zabývat a nakonec jsem se začala věnovat slévárenství.

Co Vás vedlo k volbě právě strojírenství, čím Vás obor zaujal?
Od dětství jsem pomáhala tátovi při různých opravách a tak mi strojírenství nepřipadalo cizí. Ve slévárenství je zajímavé být při výrobě odlitku od začátku až do konce, sledovat, jak vše postupně vzniká a pak se radovat z hotového odlitku. Pořád převládá radost z dobře odvedené práce. Slévárenství mi přišlo zajímavé, proto jsem se pro něj rozhodla a musím říct, že mě baví stále.

K technice jste tedy měla blízko již v dětství. Odlišovala jste se tím od svých spolužaček, resp. jak to vnímali Vaši spolužáci?
Nejspíš jsem to nějak nevnímala a ani neřešila. Většina dětí pomáhala rodičům na zahradě a podobně, takže mi to divné nepřišlo.

Bylo složité po ukončení studia najít zaměstnání podle Vašich představ?
Spolupráci se stávající firmou jsem navázala už během studia, když jsem v pátém ročníku psala diplomovou práci. Zde mi bylo umožněno na diplomové práci pracovat. Při té příležitosti se mě zeptali, zda by se mnou mohli počítat do budoucna, tedy že bych po ukončení studia do firmy nastoupila. Moje odpověď zněla, že bych ráda, takže po ukončení studia jsem sem nastoupila.

Myslíte si, že ve Vašem oboru jsou rozdíly ve vnímání žen a mužů, máte nějakou osobní zkušenost?
V mém oboru pracuje velmi málo žen. Musím říct, že jsem se nesetkala s názorem, že žena tuto pozici nezvládne. I když je pravda, že určití muži potřebují zkusit, jestli o tom opravdu něco vím. Ale to je v pozitivním smyslu. Podle mého názoru mají muži a ženy jiný náhled na řešení problémů a proto je spolupráce přínosná pro všechny.

■ SLÉVÁRNA FIRMY KOVOSVIT MAS

Zdroj: https://www.kovosvit.cz

Ženy mají někdy v zaměstnání komplikovanější situaci než muži v souvislosti s péčí o rodinu. Mohla byste říci, jestli mělo narození dítěte a následná mateřská dovolená, nějaký vliv na Vaši práci a zda je možný harmonický souběh zaměstnání a péče o rodinu a domácnost?
Vzhledem k prostředí slévárny jsem v době těhotenství nepracovala a zaměstnavatel v tom nespatřoval problém. Návrat po mateřské dovolené byl trochu náročný, ale to je asi pro každou ženu. Myslím, že kolegové i vedení mi vycházejí vstříc, když je třeba. V tomhle ohledu mají všichni porozumění, ať jde o ženu nebo muže. A já za to samozřejmě všem děkuji.

V čem podle Vašeho mínění může být technický obor zajímavý pro ženy?
Práce ve strojírenství rozhodně není stereotypní, stále se učíme něco nového a zkoušíme nové metody. Pracovat v mužském kolektivu přináší samozřejmě výhody i nevýhody, ale podle mého názoru je mužský kolektiv lepší než ženský, mně se v něm pracuje dobře.

Jakou vidíte perspektivu své profese a oboru strojírenství obecně?
Strojírenství jen tak nezanikne, takže perspektiva je veliká. Ve strojírenství je nedostatek lidí, a proto nemám strach, že by se práce v tomto oboru nenašla.

Co byste vzkázala dívkám, případně jejich rodičům, aby zvážily při volbě studijního oboru a profesního směřování ve vazbě na strojírenské obory?
Strojírenství je zajímavé a stále se rozvíjí. Jde neustále kupředu a otvírá své možnosti pro kohokoli, kdo o něj stojí. Ženy vnáší do strojírenství svůj náhled a své nápady, což je dobré. A ve spolupráci s muži se doplňují a tvoří skvělé týmy.

Myslíte si, že současné děti na základních školách mají dostatečné povědomí o možnostech studia technických oborů, potažmo o oboru strojírenství?
Myslím si, že teď je informovanost mnohem větší než dřív. Jsou různé burzy středních škol a informace se dají sehnat. Otázkou zůstává, jestli jsou technické obory vhodně prezentovány, aby zaujaly i dívky.

3.6 Ing. Štěpánka Fůrová

Štěpánka Fůrová zamířila do strojírenství bezprostředně po základní škole, absolvovala Střední průmyslovou školu strojnickou v Táboře v oboru Všeobecné strojírenství a následně studovala obor Větrání, vytápění a klimatizace na Fakultě strojního inženýrství Českého vysokého učení technického v Praze. Ve společnosti Kovosvit MAS v Sezimově Ústí pracuje jako **konstruktérka**. Pozitiva práce ve strojírenství spatřuje v tom, že vše je jasné a logické, protože technika má jasná pravidla. Je vdaná, s manželem vychovává dvě děti.

Kdy jste se začala o strojírenský obor zajímat a co Vás vedlo k tomu, že jste se profesně zaměřila na techniku?
Už na základní škole jsem chodila do třídy s rozšířenou výukou matematiky a fyziky. Gympl jsem rovnou zavrhla a zamířila přímo na Střední průmyslovou školu. Technika a strojírenství obzvlášť jsou dobré v tom, že to, na čem pracujete, jasně vidíte a můžete si to „osahat“. Je to jasné a logické. Moc mi nevyhovuje to, co je potřeba si pouze zapamatovat, jako třeba dějepis. Pokud věcem rozumím, pamatuji si je, pokud tomu nerozumím, mám problém se to naučit a hlavně pak udržet v hlavě. Technika je přesná a má jasná pravidla, to mě baví. Po průmyslovce jsem šla na Fakultu strojní Českého vysokého učení technického v Praze, kde jsem vystudovala obor Větrání, vytápění a klimatizace. V tu dobu to byl velmi perspektivní obor, ale tomu se nyní nevěnuji. Pracuji jako konstruktérka.

Nebála jste se někdy, že to bude těžká nebo špinavá práce?
Vůbec ne. Konstrukce vůbec není špinavá práce, pracujete především na počítači, takže je to o nějaké představivosti a práci hlavou. Je fajn, že jste tak nějak „paní svého času“. Nejste závislá na práci druhých a návaznosti na tu vaši. Prostě si uděláte práci od prvního do posledního a záleží jen na vás, jak to provedete. Na druhou stranu v předchozím zaměstnání jsem zažila, že práce na počítači, honění termínů apod. člověka tak psychicky vyčerpá, že si říká, co bych dala za to, kdyby pracovala manuálně – odpracovat si svoje a jít s čistou hlavou domů. To možná také znáte. No a pak se mi to poštěstilo. Do firmy přijeli dodavatelé komponent u UK, kteří potřebovali montéry naučit montáž. Jako anglicky mluvící technik jsem s nimi absolvovala týden montáže. Je pravda, že mě třeba večer něco bolelo, ale psychicky jsem si za ten týden tak odpočinula, jako kdybych byla týden na dovolené. Byla to úžasná změna.

Konstruování je hodně o práci na počítači, ale asi potřebujete spolupracovat i s výrobou, ne?
Ano, hodně spolupracuji s montáží, odkud ke mně jde spousta požadavků. Ne vždy však mohu vyhovět, tak je domluva někdy také náročná.

Nejen na montáži, ale obecně ve strojírenství pracují většinou muži. Nesetkala jste se z jejich strany s obavami, jak svou práci jako žena zvládnete? Přeci jen ve společnosti stále přetrvávají předsudky, že strojírenství není vhodné pro ženu.
Samozřejmě že ano. Ve škole i v práci... Na školách je to asi různé podle konkrétních oborů, ale já a moje spolužačky jsme od pár vyučujících už na střední slyšely, že tam ženské nemají co dělat a mají radši „dětem doma utírat zadečky“. Na vysoké je to už trochu jiné, protože každý už ví, že tam opravdu chce být. Ale také se tam s tím setkáte, jen se nesmíte nechat odradit.

Proč si podle Vás lidé myslí, že strojírenství není pro ženy vhodné? Kvůli tomu, že je to těžké?
Myšlení společnosti jako takové se mění velmi pomalu obměnou generací. Ještě můj tatínek vyrůstal v prostředí toho, že žena je v domácnosti. Já jsem vyrůstala v době, kdy sice ženy pracovaly ve strojírenství, ale prakticky pouze v nižších profesích – jeřábnice, kresličky apod. Teprve moje děti vyrůstají v době, kdy se všichni mohou svobodně realizovat v jakékoli profesi. Tedy i ženy v „mužských“ profesích, ale také muži v „ženských“ profesích. Někteří lidé se diví, proč pracuji zrovna ve strojírenství, jiní to neřeší, ti poslední vám rovnou řeknou, že tam ženská nepatří. Ale přes to se člověk musí přenést.

Myslíte, že je možné je nějakým způsobem přesvědčit, že žena může být stejně dobrá jako muž?

Myslím si, že aby žena v tomto oboru opravdu obstála, musí pracovat lépe než chlap, být odhodlaná a umět se prosadit. Zpravidla musíte vyvinout mnohem více úsilí, aby ti kolem uvěřili, že jste dobrá a zasloužíte si uznání. Bohužel to tak je, alespoň podle mé zkušenosti.

Vás tento přístup ale neodradil a u strojírenství jste zůstala. Jak jste se s takovými postoji například ve škole vyrovnávala?

Když to řeknu upřímně, pomyslela jsem si, že je to blbec a nemá cenu to řešit. Stejně jsem to nemohla změnit. Prostě absolvovat přednášky, udělat zkoušku a zapomenout na to. Vyslechla jsem si i názory, že jako žena mám být doma u plotny... Myslím si, že i v jiných oborech a ve společnosti obecně jsou prostě chlapi, kteří koukají na ženy opovržlivě.

Přináší práce v mužském kolektivu podle Vás i nějaká pozitiva?

To, že jste žena, přináší určitě i výhody. Například když přijdete mezi muže s tím, že potřebujete něco zařídit a usmějete se na ně, ochotně vám vyhoví. Vůči ženám jsou určitě vstřícnější, mají to v genech (smích...). Také se v práci moc neřeší takové ty „ženské záležitosti" – děti, oblečení, co se bude večer vařit, apod. To je fajn, tak nějak si odpočinete od těch všedních věcí. Místo toho muži řeší fotbal, ženské, auta a vy to jen pustíte jedním uchem sem a druhým ven – úžasná věc (smích...). Muži jsou ve své podstatě lépe čitelní než ženy. Proto si myslím, že mužský kolektiv je balzámem pro ženskou duši.

S jakým přístupem zaměstnavatelů k Vám jste se setkala, když jste například hledala práci, nebo nastupovala do nového zaměstnání?

Můj názor je, že jsou v podstatě tři typy zaměstnavatelů. Jedni vyloženě chtějí zaměstnat ženu, aby do mužského kolektivu vnesla nějaký řád a ženský prvek. Skutečně jsem se s tímto přístupem setkala. Ptala jsem se tehdy, proč chtějí zaměstnat ženu a ne muže. Řekli mi, že chtějí ženu techničku proto, aby tam udělala pořádek, aby zavedla řád a udržela ho, protože chlapi jsou „bordeláři". Druhý typ zaměstnavatele zvažuje, jestli ženu vůbec zaměstnat, protože by mohla odejít na mateřskou a co on pak bude dělat. A třetí typ to neřeší a řekne si, že uvidí, jak to dopadne.

Pak by ale ten předsudek nevycházel z obavy, že byste tu práci jako žena nezvládla, ale z obavy, že na čas odejdete kvůli rodině. V takovém případě je ale jedno, jestli se jedná o strojírenství, nebo jiný obor

Přesně tak. Hledat práci není jednoduché téměř v žádném věku. Ať jste muž nebo žena, po škole se potýkáte s tím, že nemáte zkušenosti, takže zaměstnavatel si vás musí „vychovat", což zabírá čas. Později, když jste žena, má zaměstnavatel obavy, že odejdete na mateřskou, takže zase bude muset někoho shánět. Když vám bude kolem padesátky, budete čelit tomu, jestli nejste již moc „zkažená" předchozí prací. No, a když se blíží šedesátka, to nebudu ani komentovat...

Mateřství a péče o rodinu měly ve Vašem případě nějaký vliv na Vaši práci? A jaký byl přístup Vašeho zaměstnavatele?

Pokud nějaká žena řekne, že péče o malé děti její práci nijak neovlivnila, tak neříká pravdu. Dnešní doba klade, obzvlášť na ženy pečující o malé děti, neuvěřitelné nároky. Musíte být dokonalou matkou, ale také se maximálně věnovat své práci. Myslíte si, že to lze? Já myslím, že ne. Vždy je něco za něco. Pokud se chci maximálně věnovat dětem, protože to je naše štěstí a naše budoucnost, nemohu přeci pracovat do pozdního odpoledne. Pokud se chci maximálně věnovat práci, děti pak musí jít stranou. Jde o to, co od života chcete. Pro mě je důležité být v klidu a dělat práci, která mě baví a zároveň se maximálně věnovat dětem. Před mateřskou dovolenou jsem pracovala jinde. Po mateřské dovolené jsem do současného zaměstnání nastupovala s požadavkem zkrácené pracovní doby a nebyl s tím problém. Musím říct, že mám velké štěstí na svého nadřízeného. Má také děti a moc dobře ví, jaké to je, když jsou malé. Ví, že třeba nemůžou chodit samotné do školy i ze školy, že je třeba je doprovodit na tréninky a podobně. Samozřejmě se může stát, že někdo má děti víc nemocné a potřebuje více volna, ale to není můj případ. V dnešní době je velká výhoda, že v řadě profesí máte volnou pracovní dobu, to je velký luxus. Takže když máte děti, můžete příchody do práce a odchody přizpůsobit, abyste se postarala o rodinu. Samozřejmě když zároveň zajistíte, že budete mít hotovou práci. Někomu možná vyhovuje pevná pracovní doba, ale já bych nemohla mít práci třeba každý den od sedmi do tří. Tak, jak to mám teď, mi umožňuje

věnovat se věcem, kterým se věnovat chci. Člověk nejen prací je živ!

Neměla jste potíže s hledáním práce, ať už po škole, či po mateřské?
To nebyl vůbec žádný problém, protože ve strojírenství je nedostatek lidí a všichni hledají nové zaměstnance a hledali i tehdy.

Doporučila byste strojírenský obor dívkám či ženám, které se o oboru svého budoucího uplatnění teprve rozhodují?
Samozřejmě, pokud mají k technice vztah, tak proč ne. Na průmyslovce jsou hlavně předměty, které patří k základnímu rozhledu v oboru. Musím říct, že s maturitou na průmyslovce se také lze celkem jednoduše uplatnit na trhu práce. Samozřejmě teprve na vysoké škole se opravdu specializujete na užší obor a získáváte hlubší znalosti. Pak je uplatnění na trhu práce ještě jednodušší. Já sama jsem se rozhodovala kromě jiného i s ohledem na to, jaké strojírenské firmy jsou v místě mého bydliště, protože stěhovat jsem se nechtěla. V okolí Tábora jsou firmy zaměřené na obráběcí stroje a vzduchotechniku, proto jsem si také vzduchotechniku vybrala. Svého času jsem zvažovala i studium metalurgie, ale tehdy bylo možné metalurgii studovat jen v Ostravě, takže to jsem zavrhla. Ale jak vidíte, můj obor nejsou obráběcí stroje a nakonec to dělám, takže uplatnění můžete najít i v jiném oboru, než studujete.

■ PŘÍKLAD KONSTRUKCE STROJE FIRMY KOVOSVIT MAS

Zdroj: https://www.kovosvit.cz/weldprint-mcv-5x-p44.html

3.7 Ilona Hejduková

Ilona Hejduková vystudovala střední ekonomickou školu s maturitou a v současné době je zaměstnána ve slévárně firmy Kovosvit MAS v Sezimově Ústí jako **mistrová dílny lakovny a vedoucí expedice**. Je vedoucí převážně mužského kolektivu a na stávající pozici působí 13 let. Nadšení pro tuto práci je na paní Hejdukové na první pohled vidět, svou práci miluje, sama říká, že si neumí představit práci pouze v kanceláři, ve výrobě se cítí dobře. 52letá Ilona Hejduková je vdaná a vychovala dvě děti.

Popsala byste prosím, co je hlavní náplní práce mistrové na dílně a vedoucí expedice?
Expedice je na konci výrobního procesu a mou náplní práce je především organizace. Odlitky se musí v dílně očistit, následně přemístit na lakovnu, zabalit a vyexpedovat. Naším úkolem je vyexpedovat přibližně 800 tun litinových odlitků měsíčně.

Jaké vzdělání je potřeba pro tuto profesi?
Já mám středoškolské vzdělání ekonomického směru. Myslím si ale, kdybych měla technické vzdělání, asi by to mnohdy mně i mým kolegům ušetřilo práci. Pro tuto funkci je ale nejdůležitější schopnost dobře zorganizovat práci celého týmu lidí.

Vždycky jste chtěla pracovat v technickém oboru, jako je strojírenství, nebo jste se k oboru dostala spíše náhodou?
Byla to spíš náhoda. Dostala jsem nabídku, že v Kovosvitu je toto pracovní místo volné. Původně jsem pracovala také jako vedoucí expedice, ale v textilním průmyslu, proto mě nabídka zaujala a říkala jsem si, že to zkusím. Dalo by se říct, že to byla podobná práce, akorát když jsem tady uviděla ty obrovské kusy železa a jeho množství, říkala jsem si, že to nemůžu zvládnout. Vždycky jsem ale měla ráda výzvy, takže i tohle jsem vzala jako výzvu, a teď jsem tu už 13 let a práce mě stále baví.

Takže práce si našla Vás?
Práce si našla mě a jsem tu spokojená.

V současné době ve strojírenství pracují převážně muži a ve společnosti se někdy objevují názory, že strojírenské profese nejsou vhodné pro ženy. Setkala jste se někdy s podobným míněním?
Když jsem tady začínala, byla jsem asi jediná žena ve střední vedoucí funkci, jediná mistrová v tomto podniku a začátky tak nebyly úplně snadné. Pracovala jsem mezi samými muži a respekt jsem si musela vydobýt. Ale podařilo se mi to, kolegové viděli, že svou práci dělám dobře. Momentálně nevnímám, že by někdo dělal rozdíl v tom, jestli to tu řídí žena nebo muž.

Myslíte, že kdyby na tuto pozici tehdy nastoupil muž, měl by to jednodušší?
Nástup asi ano. Já jsem se se musela víc snažit a vydržet. Ze začátku si možná někteří mysleli, že to vzdám a uteču, někteří měli velké problémy s tím, že jim velí žena, protože to tady do té doby nebylo. Ale pak to vykrystalizovalo, někteří odešli

a momentálně s tím nikdo v dílně problém nemá. Když vybírám nové podřízené, jedním z dotazů při pohovoru je i otázka, jestli nebudou mít problém s tím, že ve vedoucí pozici a jeho nadřízenou bude žena.

Máte nějakou strategii, která Vám pomohla si získat respekt?
Nejdůležitější jsou asi osobnostní předpoklady a hlavně odhodlání. Začátky byly pro mě těžké, protože tady na slévárně jsou tvrdí chlapi. Ale já jsem se nedala.

I přes tyto těžké začátky byste si strojírenství vybrala znovu? Vnímáte ho jako perspektivní obor, ve kterém se mohou uplatniti i ženy?
Jsem přesvědčená, a tady u nás se to stoprocentně potvrzuje, že nejen ve strojírenství, ale všeobecně ve výrobě je akční práce. Vidíte, jak se všechno rodí. Pokud člověk nechce jen zůstat sedět v kanceláři, ale být akční, v pohybu, v procesu výroby, tak by podobná práce byla přesně pro něj. Neumím si představit, že mně by někdo řekl: „pojď, tady je volné pracovní místo v kanceláři". Já mám sice ekonomické vzdělání a věnovala jsem se účetnictví, ale pryč z výroby už bych nechtěla. Expedice je sice až na konci výroby, ale pro mě je to adrenalin, stihneme to, nestihneme, povede se to, neustálé napětí, endorfiny, miluju to.

Na vás je to nadšení vidět. Tvrzení, že strojírenské obory nejsou vhodné a zajímavé pro ženy Váš příklad rozhodně nepotvrzuje.
Jsem přesvědčená o tom, že jsou ženy, které můžou v této oblasti strčit muže do kapsy. Pokud má člověk nějaké dispozice, je výroba určitě zajímavější, než pracovat jen v kanceláři. Tedy alespoň pro mě. Kromě toho bych řekla, že s muži se lépe jedná a v převážně mužských kolektivech se pracuje lépe než v převážně ženských.

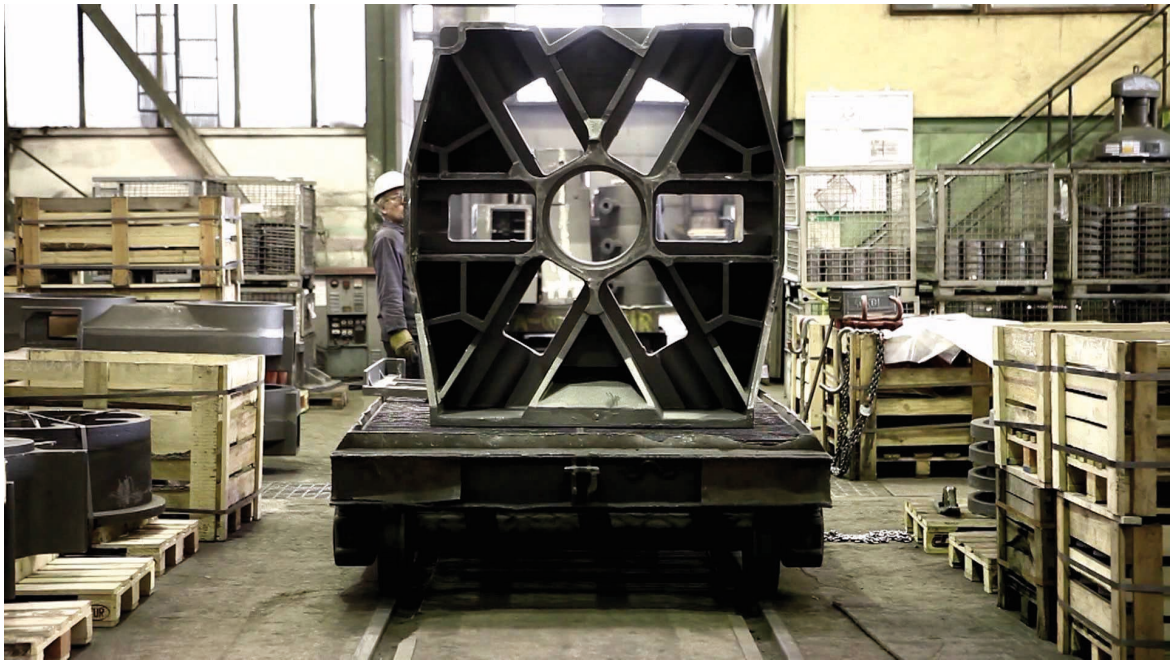

■ HOTOVÝ ODLITEK VE FIRMĚ KOVOSVIT MAS

Zdroj: https://www.kovosvit.cz

3.8 Olga Holubová

Příkladem, jak se postupně vypracovat až na pozici jednatelky by mohla být Olga Holubová, jednatelka firmy Kratzer v Jaroměři. Po absolvování gymnázia začala pracovat jako mzdová účetní, postupně pracovala i na dalších pozicích a od roku 2006 je **jednatelkou společnosti**. Na všech pozicích vždy hojně využívala své znalosti němčiny a ve znalosti cizího jazyka, konkrétně němčiny, vidí zásadní význam, protože jí němčina vždy pomohla najít práci. 51letá Olga Holubová vychovala s manželem dvě děti, manžel je v invalidním důchodu.

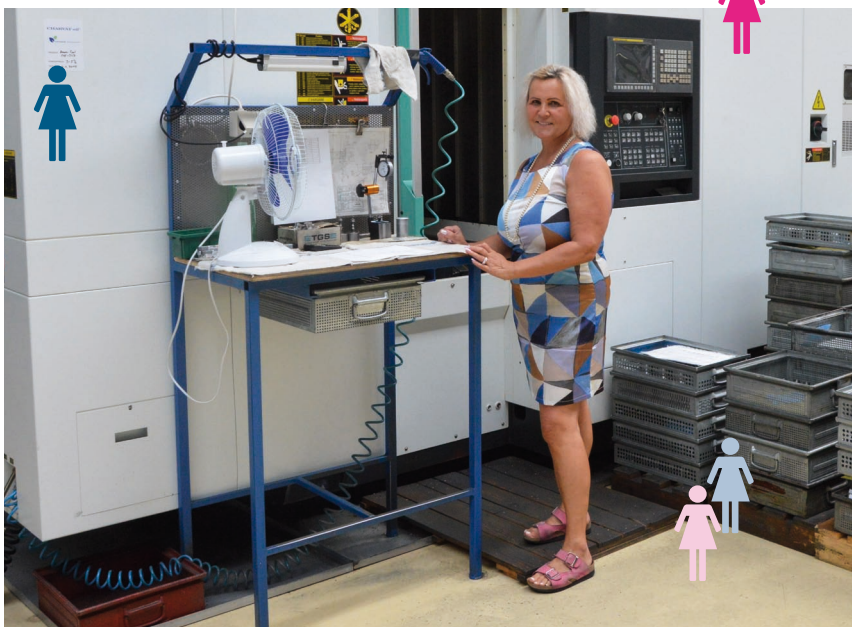

V současné době působíte ve vysokém managementu firmy Kratzer, která se zabývá CNC třískovým obráběním. Byla Vaše cesta do strojírenství přímá už od dob studií?
Vůbec ne, vystudovala jsem jen gymnázium. Když jsem po mateřské nastupovala do práce, byla jsem ráda, že jsem vůbec nějakou sehnala. Začínala jsem zde v Jaroměři v jedné firmě, kde jsem nejprve pracovala jako mzdová účetní. S příchodem počítačů už nebylo potřeba mít dvě účetní, tak jsem přešla do obchodního oddělení. To bylo ale především díky tomu, že jsem uměla německy, protože firma začala obchodovat s Belgií. Se strojařinou to nemělo nic společného, obchodovalo se s botami. Pracovala jsem tam docela dlouho, ale nebyla jsem úplně nejlépe placená. Mám dvě děti a můj manžel je v invalidním důchodu, takže živitel rodiny jsem já. Proto jsem začala hledat jinou práci, která by byla lépe placená. Našla jsem zaměstnání v Hradci Králové jako vedoucí nákupu v jedné firmě vyrábějící kontejnery. Byly to nejen přepravní kontejnery, ale také obytné, které se vyvážely do Německa a dělaly se z nich například mateřské školy tak, že se skládaly dohromady. Když se na to dala omítka, nebylo ani poznat, že ta budova je z kontejnerů. Tak jsem se poprvé dostala ke strojařině, k železu, jak já říkám. A bylo to úplnou náhodou, protože práci jsem tehdy hledala přes agenturu a tato firma potřebovala do nákupu někoho, kdo to bude umět dělat a bude umět německy. V této firmě jsem pracovala šest let a o strojírenství jsem se tam hodně naučila, protože ty budovy z kontejnerů se tam vyráběly úplně od základů, od prvního šroubku. Já jsem tak nakupovala elektriku, plechy, jekly, íčka, nábytek, koberce, dřevotřísku, vlastně všechno. Tam jsem se v podstatě naučila rozumět materiálům, co je svařitelné, jaké jsou normy a jakosti...

Naučila jste se to sama, nebo jste absolvovala třeba nějaký kurz?
Všechno jsem se naučila v praxi. Třeba přišel mistr z výroby a řekl, že potřebuje jekl a řekl mi rozměry. Tak jsem se šla na internet podívat, co je jekl, objednala jsem ho u dodavatele a pak jsem se pro jistotu šla podívat na dvůr, jak to ve skutečnosti vypadá. Ale když člověk chce, naučí se všechno. Těch materiálů, které jsme objednávali, bylo ale velké množství, nakupovali jsme 220 tun plechu týdně. Pak firma ukončila činnost a já si znovu hledala práci, kterou jsem našla opět díky němčině. Nastoupila jsem do firmy, která se zabývala automobilovou výrobou, tedy do strojírenského podniku, do obchodního oddělení. Tehdy jsem byla ale jediný člověk, který uměl dobře německy a vzhledem k tomu, že firma měla hodně zákazníků z Německa, jednala jsem s nimi, řešila různé problémy, provázela je po firmě a podobně.

To byla super škola. Kromě toho jsem se musela naučit různé předpisy a normy a z němčiny je pro sebe i pro ostatní překládat. A protože nejsem typ, který překládá něco, čemu nerozumí, chtěla jsem ty předpisy i pochopit. Měla jsem tak velký přístup k informacím ze strojírenství nejen stran norem a předpisů, ale i z výroby, protože tam byla svařovna, lakovna, montáž sedadel a podobně. Majitel mi slíbil, že mi zvýší plat, ale když se nějakou dobu nic nedělo, šla jsem se ho zeptat, proč stále nemám to, co mi slíbil. Odpověď byla: „Jste žena, co byste chtěla? Na ženskou máte dost peněz." Chlapi v té firmě měli vždycky vyšší plat než ženy. Protože jsem trochu hubatá, řekla jsem mu, že to mě vůbec nezajímá, protože mám dvě děti, manžela v invalidním důchodu a musím uživit rodinu, takže mi buď dá, co slíbil, nebo odejdu. Jen se usmál a tím to skončilo, takže jsem odešla. V té době začal být zájem o zaměstnance, kteří umí německy, protože anglicky umí skoro každý, ale německy ne. Zde ve firmě, která se tehdy jmenovala Kratzer-Duben, hledali někoho do logistiky, protože se firma začala rozrůstat a potřebovali někoho, kdo se německy domluví se zákazníky. Firma vznikla v roce 1993, jeím spoluvlastníkem byla rodina Dubnova. Jednalo se o menší výrobní halu nedaleko Jaroměře, kterou vedl pan Duben. Tam jsem tedy v roce 1999 nastoupila jako logistik. Dělala jsem týdenní plány výroby, protože jsem měla přehled o objednávkách, zadávala jsem výrobu, zajišťovala expedici a transport. 99 % naší výroby vyvážíme do ciziny, Německa, Francie, Rakouska, Itálie, Ameriky... V roce 2005 ale pan Duben odešel z firmy a vedení převzal zbytek rodiny. Bohužel ale neměli žádné manažerské dovednosti, což se projevovalo na hospodaření. 70 % firmy vlastnila německá firma Kratzer, které se to samozřejmě nelíbilo. Protože z vedení české firmy neuměl nikdo německy, jezdila jsem na všechna jednání s nimi a překládala jsem. Nakonec jsem začala dělat i přípravy na jednání a ve výsledku byla celá jednání na mně. Po necelém roce takového stavu mě vedení firmy Kratzer oslovilo s nabídkou, jestli bych mohla dělat jednatele firmy na české straně. Na to jsem jim tehdy řekla, že vůbec nevím, co to obnáší, že jsem celý život obchodník a můžu se hádat o desetník, teoreticky vím, jak se dělají kalkulace, a i když bych jim ráda vyhověla, tak vedení firmy vůbec nerozumím. Slibovali mi ale, že mi pomůžou ve všem, co budu potřebovat, nebude problém zařídit třeba kurz, když budu chtít a podobně. Tak jsem řekla, že to zkusím, ale prosila jsem je, pokud by zjistili, že jsem „dřevo" a není to dobré, že mi to hlavně řeknou a budou hledat někoho jiného. Musím říct, že naši němečtí majitelé jsou skutečně skvělí, jako bychom byli „brácha" se „ségrou", nikoho nebuzerují a tak by to mělo být. Tak jsem tedy v roce 2006 začínala.

A jednatelkou jste dosud, takže evidentně nejste „dřevo" a vedení je spokojené...

Snažila jsem se. V roce 2008 se nám například podařilo postavit tuto novou, větší halu, do které jsme přesunuli výrobu. Takový záměr byl už s panem Dubnem, ale nakonec jsem to musela vyřešit sama, ale měla jsem na to samozřejmě generálního dodavatele, protože já jsem musela hlavně řídit výrobu. Tehdy jsme měli 40 zaměstnanců, teď je nás 80. Také jsme koupili spoustu nových strojů a rozšířili výrobu.

Na technických pozicí a ve vysokém managementu strojírenských firem pracují převážně muži. Jaké jsou reakce na Vás, jako jednatelku ženu?

Tady ve firmě je výhoda, že když jsem nastoupila sem jako logistik, tak někteří ze současných zaměstnanců už zde pracovali, takže znají celý ten vývoj včetně krizových let. Postavili se za mě v době, kdy německá část firmy přišla se změnami a já jsem začala dělat jednatele. Rodina Dubnova to vnímala negativně. Němci s nimi spolupracovat chtěli a plánovali, přesvědčovali je, aby se naučili německy, že jim to za to stojí. Tehdy bylo hlavně potřeba vyrábět a překonat krizi. Já jsem se tenkrát snažila dát lidem práci, i když to pro mě znamenalo být tam hodně přes čas, chodila jsem do výroby, abych se ujistila, že výroba běží, jak má a plníme objednávky. Bylo to náročné, protože to bylo v době, kdy byl hospodářský útlum. Do dneška jsem zaměstnancům vděčná, že se za mě postavili, protože kdyby to neudělali a šli proti mně, tak tady nic nedokážu. Sice bych měla podporu z Německa, ale k čemu by mi to bylo, když by mě tady lidé nerespektovali a nevyráběli.

Respekt se Vám podařilo získat naprosto přirozeně...

Úplně přirozenou cestou. Jsem možná přísná, ale spravedlivá. Když někdo nedělá, co má, tak mu vynadám, ale také chválím a odměňuji.

Zaměstnanci mají možnost kariérního růstu, když jsou dobří.

Přicházíte do kontaktu i s jinými strojírenskými firmami, kde jsou na podobných pozicích ženy?
Nesetkala jsem se s tím, i když tady v okolí je dost strojírenských podniků, takže je příležitost se potkat občas třeba při dodavatelských dnech.

Jak Vás strojírenští partneři vnímají jako ženu na jednatelské pozici?
Někdy je to vtipné. Například při společenských událostech v rámci odborných setkání jsem zažila situace, kdy jednatelé měli s sebou dámský doprovod. Mně se pak ptají, ke komu patřím já, než to někdo uvede na pravou míru, že jsem jednatelka strojírenské firmy.

Jaké jsou pak jejich reakce?
Většinou jsou hodně překvapení. Někteří se s Vámi začnou bavit na technické úrovni, aby zjistili, jestli nejste blbá blondýna.

Takže Vás prověřují?
Vždycky si vás prověřují. Když zjistí, že nejste úplně hloupá, už jste jejich kámoš a je to dobré. Ale vždy si vás prověřují.

Myslíte si, že když byste byla muž, tak by Vás netestovali?
To určitě ne.

A jak to vnímáte? Neuráží Vás to, nebo nerozčiluje?
Směju se tomu. Neuráží mě to, přijde mi to spíš zábavné, protože vím, že jim pěkně ukážu. Takže já se dobře bavím.

V dnešní době je obecně poptávka po zaměstnancích. Jaká je u situace u Vás a máte nějakou strategii získávání nových zaměstnanců například ve formě spolupráce s úřady práce či školami?
V Jaroměři je učiliště, na kterém je kromě jiných také obor opravář zemědělských strojů. Díky dotaci, kterou učiliště získalo, jsme s nimi navázali spolupráci a studenti sem k nám chodí poslední dva roky na praxi. Z dalších škol k nám chodívají studenti na praxi, kterou mají vždycky v květnu. Někteří k nám pak nastoupí. Také se může stát, že je u nás někdo z rodiny již zaměstnaný, takže děti po skončení školy chtějí také k nám. Přes úřady práce se noví zaměstnanci nehledají dobře, ale osvědčila se nám například kampaň na facebooku, díky které jsme našli několik nových lidí. Podruhé jsme k inzerátu napsali, že práce je vhodná i pro ženy a ozvala se řada zájemkyň. Poprvé nás to nenapadlo, ale když jsme to tam pak doplnili, tak přišly a říkaly, že ani nevěděly, že by tady ženy mohly pracovat. Je asi hodně zažité, že je to spíše mužský obor.

Na technických pozicí jsou zde tedy zaměstnány i ženy?
V expedici byly ženy zaměstnávány vždycky, také máme jednu slečnu v logistice. Přímo u strojů dříve ženy nebyly, protože kolegové ve výrobě měli obavy, jestli budou umět třeba s výkresy. Nový vedoucí výroby se ale nechal přesvědčit a první holka začínala v sériové výrobě. Kluci byli úplně hotoví, jak je dobrá a šikovná. A dneska je ve výrobě asi šest nebo sedm holek a musím říct, že se to osvědčilo a i vedoucí výroby je spokojený. Holky jsou pracovité a hodně se snaží, dvě se vypracovaly tak, že jsme je daly i na složitější práci. Přítomnost žen v kolektivu má celkově příznivý vliv.

Někteří zaměstnavatelé nechtějí zaměstnávat ženy z toho důvodu, že se obávají jejich delší nepřítomnosti v souvislosti s mateřstvím a mateřskou dovolenou. Jaký je Váš postoj k zaměstnávání žen s ohledem na toto riziko?
Pochopitelně je to trochu komplikace, i my máme v tuto chvíli dvě děvčata z výroby na mateřské. Ale vím, že se chtějí vrátit. I další zaměstnankyně jsou mladé a pravděpodobně půjdou na mateřskou, ale tohle není důvod, proč je nepřijmout. Je ale pravda, že u mužů je to riziko menší.

Strojírenství je považováno ve společnosti za obor, který je doménou mužů, nevhodný pro ženy. Že se jedná o těžkou a špinavou práci. Vy sama máte zkušenost, že ženy tu práci mohou výborně zvládat. Napadá Vás nějaký způsob, jak tento předsudek změnit?
Myslím, že dobrým řešením by bylo ukazovat příklady žen ve strojírenství. Média v souvislosti se strojírenstvím ženy vůbec neukazují, a přitom my je tady máme. Navíc strojírenství už dávno není špinavá práce. My tady ve výrobní hale máme krásně světle žlutou podlahu. Když jsme halu

stavěli, říkala jsem, že tady bude podlaha jako v nemocnici. Stavbyvedoucí si klepal na hlavu, ale já jsem říkala, že to chci. Když teď přijde někdo k nám do haly, říká, jak tu máme čisto. Ta žlutá podlaha tomu pomáhá. I stroje jsou modernější. Zaměstnanci mají samozřejmě pracovní oděv, ale nikam do špíny sahat nemusejí, pokud tedy nemluvím třeba o údržbáři. Lidé i stroje pracují celkem v čistotě, a to by se mělo víc ukázat, aby to lidem došlo, i proto, že ženy víc koukají na čistotu.

Myslíte si, že má smysl seznamovat se strojírenstvím už třeba děti na základních školách, a případně jakým způsobem?
Určitě, my s jednou základní školou spolupracujeme. Osmáci a deváťáci mají předmět, kde řeší budoucí zaměstnání, takže v rámci toho předmětu se chodí kluci i holky dvakrát ročně podívat i k nám.

Jaké jsou jejich reakce? Jsou překvapení?
Kluci se o stroje zajímají, ale holky většinou říkají, že to tady smrdí. Je to těžké, jsou to puberťáci...

Bylo by tedy vhodné zvát do firem třeba děti už z prvního stupně? Nebo je nechat na stroje sáhnout, aby si mohly obsluhu stroje vyzkoušet? I když to by asi narušilo výrobu, že.
To by asi narušilo. Myslím, že je důležitá osvěta rodičů, kteří pomáhají dětem s výběrem povolání. Já sama mám dceru, která se v osmé třídě rozhodovala, kam půjde. Věděla, že do zdravotnictví nechce, protože jí nedělá dobře pohled na krev, k dětem například do školky taky nechtěla. Radila jsem jí, aby nechodila na gymnázium, protože to je především příprava na vysokou školu. Sama jsem vystudovala gympl, takže vím, jaké to je. Vyjdete z gymplu a nic pořádného neumíte. Kromě toho řada rodičů chce, aby děti studovaly gymnázium, ale spousta z těch dětí nemá na to, aby pak vystudovala vysokou školu. Vzala jsem tak přehled škol a doporučila jsem jí, že bude nejlepší dělat logistiku. Jen je potřeba naučit se německy, protože jsme ve středu Evropy. V té době se rozrůstal například automobilový průmysl, takže jako logistička s němčinou má dobrou perspektivu najít práci. Vystudovala tak logistiku na průmyslové škole, a i když ve třeťáku o dalším studiu skoro nechtěla slyšet, vystudovala nakonec logistiku a marketing na Baťově univerzitě ve Zlíně a pokračovala v inženýrském studiu v Pardubicích. Myslím si, že ale úroveň výuky některých jazyků na některých středních školách je u nás na hrozné úrovni. Když jsem dceru v prváku na vysoké škole zkoušela před zkouškou z němčiny, myslela jsem, že omdlím. Nebyla schopná si ani objednat oběd, mluvila hrozně. Neměla němčinu ráda a měla pocit, že ji nikdy nebude potřebovat... Vždycky jsme se u zkoušení pohádaly. V naší mateřské firmě v Německu se mi podařilo domluvit, že tam mohla jít na dva měsíce na brigádu, aby se mezi rodilými mluvčími něco naučila. Tak tam jela a během těch dvou měsíců si tam i našla známost, takže už tam zůstala. Vysokou školu dodělala dálkově a přes Erasmus studovala rok v Karlsruhe. Už na tu vysokou školu chodí firmy, aby si mezi studenty našly praktikanty a budoucí zaměstnance, je to něco jako u nás „pomocná vědecká síla“. Říkají tomu myslím praktikum. Tehdy ji takhle její učitel doporučil jedné transportní firmě, ve které už během studia pracovala. A v současné době dělá manažera kvality ve firmě se 150 zaměstnanci.

Své dceři jste poradila, aby svou profesní kariéru směřovala do strojírenského průmyslu. V čem vidíte výhody strojírenství oproti jiným oborům. Proč je zajímavé jít tento obor studovat a následně se v něm profesně uplatnit?
Strojírenský průmysl tady měl vždycky tradici a výroba u nás má budoucnost. Jsme technicky vyspělý stát. Hodně obchodujeme například s Německem, protože u nás je výroba levnější a mnohdy i rychlejší. Navíc asi kvalitnější a dostupnější, než třeba v Číně. U nás jsme šikovní a rychlí a máme know-how. Strojírenský průmysl bude vždycky potřeba. Je ale samozřejmě potřeba jít s dobou a investovat do nových strojů, protože to má vliv na výsledky. Kromě toho ve strojírenství, obzvlášť třeba v automobilkách, jsou asi i lepší platy, než třeba v textilním průmyslu.

Díky spolupráci se zahraničními partnery máte možnost srovnání situace u nás se zahraničím. Zaznamenala jste, že by tam ve strojírenských oborech pracovalo více žen, než u nás?
Mezi našimi zákazníky jednám výhradně s muži. Mám ale zkušenost, že na prvních jednáních ke mně, jako k ženě, přistupovali trochu s despektem. Teprve když zjistí, že tomu rozumím a mám co říct, si získám respekt a jedná se lépe, mnohdy bývají i překvapení. Výsledný efekt leckdy je, že

nakonec domluvím třeba i lepší cenu než zástupce naší mateřské firmy v Německu. Mám pocit, že jako ženu se znalostmi mě nakonec víc respektují a lépe se s nimi domluvím, než když by proti nim byl muž. Možná mi víc povolí.

Proč, podle Vašeho mínění, u nás do strojírenství nemíří více žen?
Z části asi proto, že o strojírenství mnoho nevědí a myslí si, že je to práce pro muže. Řada dívek také nemá technické nadání, nebo si myslí, že technice nerozumí. Je pravda, že já jsem se snažila vždycky do všeho proniknout, pochopit to. Vzpomínám si na dobu, když se nám kdysi rozbil stroj, měli jsme německé stroje, takže veškeré návody byly v němčině a náš údržbář neuměl německy. Tak jsem vzala telefon, šla ke stroji a volala německého údržbáře, který mi říkal, co mám kde zmáčknout, zkontrolovat, kde co a jak má fungovat a podobně. To všechno v němčině... Díky tomu, že jsem se dostala přímo ke strojům, dnes třeba poznám, že stroj vydává jiný zvuk, než má, a bude tak potřeba vyměnit nějakou opotřebovanou součástku. Kdyby mi někdo před 25 lety řekl, že tohle budu dělat, tak bych si myslela, že se zbláznil. A pak najednou v té situaci jste a začne vás to bavit. Kdyby se ty holky přišly k nám podívat, zkusily si to, promluvily s našimi holkami, tak by třeba zjistily, že je to taky baví.

Vaše práce je jistě v mnoha ohledech náročná, zcela jistě časově. Netrpí tím Vaše rodina?
Jak už jsem říkala, manžel je v invalidním důchodu, není ale nějak nepohyblivý. Díky němu bylo možné to všechno zvládnout, protože babičky k dispozici na hlídání jsme neměli. Vidíte, můj muž má zase opačnou zkušenost, než já, protože je vyučený kuchař, takže zase hodně pracoval s ženami. Manžel je úžasný a bez něj bych to nedokázala. Nesčetněkrát jsem musela třeba na služební cestu a byla jsem dva tři dny pryč. Věděla jsem, že dětem uvaří, postará se o ně, udělá s nimi úkoly, když jsem přišla domů, bylo uklizeno... Mít jiného muže, tak bych to nezvládla. Je mi velkou oporou. Zažila jsem i náročná období, kdy děti byly v pubertě, ale já jsem musela hodně pracovat, v práci byla komplikovaná situace a kvůli starostem v práci jsem špatně spala a celkově to bylo psychicky náročné a měla jsem strach, abych to všechno zvládla. Ale manžel, kolegové v práci i vedení v Německu mě hrozně podrželi a díky nim jsem to zvládla. Byl to hodně hutný rok, ale co tě neskolí, to tě posílí.

VÝROBNÍ HALA FIRMY KRATZER

3.9 prof. Ing. Václava Lašová, Ph.D.

Václava Lašová pracuje jako **vedoucí Katedry konstruování strojů na Fakultě strojní Západočeské univerzity v Plzni**. Kromě zkušeností z pozice vysokoškolské pedagožky má také bohaté zkušenosti z praxe ve strojírenské firmě. Strojírenství začala studovat z části vlivem okolností a zůstala mu věrná celý život, ve svém oboru je uznávanou autoritou a odbornicí. S manželem vychovala dvě děti.

Celý Váš profesní život je spojený se strojírenstvím. Mohla byste říct, jak Vaše cesta ke strojírenství začala?
Začalo to vysokou školou. V roce 1976 jsem po maturitě na gymnáziu nastoupila na Vysokou školu strojní a elektrotechnickou, jak se naše univerzita tehdy jmenovala. Nebyl to prvotně můj cíl, ale jiná možnost tehdy moc nebyla. Byly asi prestižnější školy, ale každý se na ně nedostal, i když na to měl prospěch. Ale nikterak nad tím nenaříkám a naopak jsem dnes docela ráda, že jsem na fakultu strojní šla. Líbilo se mi tu už během studia a studium se mi zdálo zajímavé. Školu jsem končila v roce 1981 a nastoupila jsem jako výpočtářka do závodu Obráběcích strojů koncernu Škoda, kde jsem pracovala s krátkými přestávkami kvůli mateřské dovolené až do roku 2000. Bylo to převratné období, kdy od ručních výpočtů nebo výpočtů na nějakých jednodušších kalkulátorech, jsme přešli na programy využívající metodu konečných prvků. Výpočtařina se mi líbila, je to kreativní práce, ve které hned vidíte výsledek, jestli konstrukční návrh má, nebo nemá slabiny. Práce mě bavila, jen pracovní doba tehdy ve Škodovce mi úplně nevyhovovala, kvůli časnému nástupu. Dokonce, jsem tehdy pracovala jako vedoucí technické skupiny, což byla asi výjimka a ke konci praxe ve firmě jsem byla vedoucí výpočtové skupiny. Na to jsem docela pyšná, protože ženy v technických vedoucích pozicích nebyly běžné.

V kolektivu ženy na technických pozicích byly?
Ano, bylo tam asi pět žen, jestli se nemýlím.

Ve firmě tedy nebylo neobvyklé, že na technických pozicích jsou ženy a ani na Vás se netvářili pochybovačně...
Myslím, že ani ne. Kromě mého tehdejšího šéfa, což byl trochu starý mládenec a ženy neměl rád. Jinak bych řekla, že obecně se tam nad tím, že nastupuje žena do konstrukce, nikdo zvlášť nepodivoval. V jiných oblastech možná tolik žen nebylo,

například na dílně. Nedá se říct, že v konstrukci a technologii byly ženy běžné, ale ojedinělé nebyly. A zde na katedře mám také dvě kolegyně.

Do roku 2000 jste pracovala ve firmě a pak jste přešla na katedru, kterou od roku 2008 vedete. Iniciativa vzešla ze strany univerzity?
Ano. Víte, naše katedra je specifická tím, že mnozí kolegové přišli z praxe. Není tu zvykem, že by tu zůstávali absolventi od samého začátku a hned učili. Většina lidí projde nějakou praxí a pak se vrací. Například u konstruování je velmi důležité, aby měl člověk náhled do praxe. Takže nebylo neobvyklé, když se na fakultě uvolnilo místo, že mě oslovili, protože jsem se specializovala na výpočty konečnými prvky. Je tu běžné, že někdo projde praxí a pak jde učit.

S působením na katedře se pojilo také Vaše zvyšování kvalifikace?
Doktorát jsem udělala, ještě když jsem byla v praxi. Po nástupu na katedru jsem měla možnost se do pěti let habilitovat, čehož jsem využila a v roce 2005 jsem měla habilitaci hotovou. A je nutno si říct, že když člověk chce v akademickém prostředí něčeho dosáhnout, tituly to vyžaduje.

Setkala jste se někdy s tím, že by Vám někdo dával najevo, že tato profese není vhodná pro ženu?
Nepříjemné věci člověk snadno zapomene, takže nejprve jsem chtěla říct, že ne, ale když se nad tím zamyslím, tak se obávám, že ano. Přestože nebylo výjimečné, že žena působí v konstrukci nebo ve výpočtech, tak minimálně jemné podivení: „copak Vás to napadlo, že děláte zrovna tohle“, tak s tím se člověk setká. Ale vysloveně s nedůvěrou, že žena by to dělat nemohla, s tím jsem se nesetkala. Spíš takový mírný údiv.

Možná máte spíše zkušenosti s pozitivním přístupem a oceněním ženy v technice...
Nesetkala jsem se ani s přílišným údivem ani s odsouzením. Já ty rozdíly strašně málo vnímám, protože se domnívám, že ženy a muži můžou dělat cokoliv. Vždyť pánové jsou přece vynikající kuchaři, módní návrháři, tak mi přijde úplně přirozené, že ženy se realizují v technických oblastech. Myslím si, že nějaké rozdíly nevnímám proto, že to považuji za naprosto samozřejmé. Jsou určitě povolání, kde jsou limity, avšak spíš fyzického charakteru, ale jinak se to krásně změnilo například v lékařství. Tam se nikdo nediví, že jsou lékařky, takže já to vnímám úplně stejně. Strojírenské obory zatím nikde nemají převahu studentek, to rozhodně ne, ale děvčat se tu vyskytuje dost. A vybírají si i jiné obory, třeba na materiálovém inženýrství, kde jsou jemné práce s mikroskopem, ale samozřejmě i v konstrukci. Jeden můj kolega říká, že děvčata, která jdou sem, jsou většinou o hodně lepší, než kluci, mnohdy je strčí do kapsy. Máme řadu vynikajících absolventek, které našly v praxi zajímavé uplatnění.

Máte pocit, že dívky musí být ctižádostivější než chlapci, pokud chtějí ve strojírenství uspět?
Nelze říci, že musí, ale zpravidla to tak je. Můj, už zmiňovaný kolega, říkal, že když se dívka „povede“, tak je lepší, než kluci. A to je možná právě ctižádostí. Někteří kluci studiem tak trochu „procházejí“, protože mají pocit, že už to všechno znají, protože už to probírali na průmyslovce. Naopak dívky chodí na všechny přednášky. Ono se pak ukáže, že dívky a pořádnější studenti, kteří na přednášky chodí, mají mnohem lepší výsledky. Lidé si myslí, že strojařina je jen špinavá, nezajímavá práce, vhodná jen pro někoho s kladivem v ruce, ale to je omyl. Strojař si může mezi zaměstnavateli vybírat, málokdy se ocitne na úřadu práce. Je důležité dbát na osvětu i mezi dívkami a říkat jim, aby se toho nebály.

Najdou absolventky školy snadno dobré uplatnění?
Řekla bych, že nikdo nemá problém. Tady se už rok předem houfují zaměstnavatelé, kteří mají zájem o technicky vzdělané lidi zejména konstruktéry, technology. Myslím si, že nemá vliv to, jestli jsou absolventy ženy či muži. Mohli bychom vychovávat dvojnásobek absolventů, v tomto regionu je veliký hlad po technicky vzdělaných lidech. Jenže to studium je pro někoho asi těžší, než třeba humanitní obory.

V čem spatřujete výhody strojařiny? Proč by si dívky tento obor měly podle Vás vybrat ke studiu?

Strojařina je z mého pohledu velice kreativní povolání, člověk může realizovat své nápady. Studium u nás spojuje teorii s praxí. Strojního inženýra nečeká úřednická práce. Výsledky toho, co se člověk naučí, ať už ve škole nebo v praxi, vedou praktickým směrem, třeba k vývoji nového výrobku. Není to rutinní práce.

Vaše jméno je v akademických kruzích známé a kolegové jsou zvyklí potkávat Vás na přednáškách a konferencích. Jaké ale byly Vaše začátky a jak na Vás reagovali studenti jako na ženu?
Na konference jsem vyjížděla už v době, kdy jsem byla mladší. Tam jsem se občas s údivem setkala, ale ve zralejším věku nikoliv, protože vyšší věk přináší naštěstí trochu autority.

Hodnotila byste ten údiv spíše jako pozitivní či negativní reakci?
Možná pramenil trochu z nedůvěry, co jako žena můžu vědět, ale myslím si, že se to podařilo brzy rozptýlit. Setkávali se tam především lidé, kteří měli odborný zájem a nějak jsme společně zapadli do řešení nějakého problému a ostatní se neřešilo.

Jaké jste v takových situacích volila strategii, jak jste reagovala?
Jak na to člověk reaguje, to záleží na stupni bojovnosti. Takové to „já vám ukážu“ zní trochu drze, ale vlastně asi ano, člověka to svým způsobem vyprovokovalo k tomu, že chtěl ukázat, že umí a v čem je dobrý. Je to ale už dávno a byla také jiná doba. V devadesátých letech totiž tak trochu začínali všichni, protože původní výpočtové systémy a metody začaly nahrazovat nové zahraniční systémy. Takže všichni se to vlastně učili a startovací pozice byla lepší, než kdyby člověk přišel do něčeho zavedeného. To možná bude důvod, že jsem to tak nevnímala.

Myslíte si, že i ve strojírenství může nastat podobný vývoj, jako v medicíně, tedy že postupně bude přibývat více žen v oboru? Dnes už lékařky nikoho nepřekvapují, mohla by nastat taková situace i ve strojírenství?
Jsem přesvědčená, že ano. Když to hodně zjednoduším, většinou mívají kluci lepší prostorovou představivost a dívky třeba vyšší estetické cítění. Dřív strojařina vyžadovala větší prostorovou představivost, aby si člověk například plochý výkres představil ve 3D, protože vše bylo ve 2D. V dnešní době se konstruuje na počítači ve 3D, takže menší prostorová představivost nevadí, už to není handicap. Na počítači si to jednoduše můžu otočit a podívat se i z druhé strany. Mně pomáhá, když se na ten konkrétní díl mohu podívat na počítači. Takže pokud někdo nemá tak dobrou orientaci v prostoru, tyto prostředky pomohou srovnat rozdíly, které mohou mezi muži a ženami být. Myslím, že v té medicíně to bylo podobně. Dokud bylo potřeba všechno dělat rukama, tak mohla některá práce být těžší. Dnes se operuje laparoskopicky, pomocí mikroskopu a provádějí se činnosti, které zvládnou i něžné dámské prsty. Podobnou naději vidím i ve strojírenství, řadou pomůcek a prostředků se to srovnává.

Viděla byste nějakou cestu, jak ženám více ukázat strojírenství a zpřístupnit jim možnosti oboru, aby měly možnost zjistit, že je to obor vhodný i pro ženy? Řadu oborů a profesí známe, protože se s nimi od dětství potkáváme. Strojírenství je ale vzdálenější, protože do továrny jen tak nechodíme. Od jakého věku by bylo vhodné vést děti k technice? Pomáhají například poslední dobou budovaná technická centra?
Je důležité vést děti k technice co nejdříve. Není zapotřebí něco složitého vymýšlet, vždyť i děvčátka si hrají s legem, nemusí mít jen kuchyňku a panenku. Technická centra určitě pomáhají a já jsem fanda míst, kde se technika přiblíží dětem zajímavou formou, například plzeňská Techmania. Taková centra jsou po celé republice a chodí tam všechny děti, kluci i holky a je to dobře. Důležité je dětem ty možnosti ukázat a někdy pak vidíte, že třeba ty dívky to zajímá víc. Máte pravdu v tom, že například k lékaři, do školy, do obchodu chodí každý, takže tyto profese známe. Zažila jsem v minulosti dny otevřených dveří v továrnách, byla krása se tam podívat. Někdo to tak možná nevnímá, protože mu přijde, že tam není úplně čisto. Ale to se mění, je velký rozdíl v provozech dříve a teď. Továrny by měly častěji otvírat brány, aby ukázaly, že to tam může být zajímavé.

Ve strojírenství působíte řadu let a máte tak možnost srovnání minulosti a současnosti. Jak vidíte perspektivu strojírenství do budoucna?
Strojírenství mělo v českých zemích vždycky tradici. Je jedním z národních pokladů, že se

u nás už od konce 19. století vyráběly technicky hodnotné výrobky. Výroba má budoucnost, stále budeme potřebovat lokomotivy, obráběcí a tvářecí stroje a další. V současné době se hodně hovoří o průmyslu 4.0 a objevují se obavy, že roboti nahradí dělníky. Ale kde se vezmou ti roboti? Stále je někdo bude muset navrhovat, konstruovat, vylepšovat, modernizovat. Technické vzdělání tedy vidím jako perspektivní, strojařina jen tak nezanikne.

Mohou něco udělat samy školy, ať už střední či vysoké, pro to, aby přilákaly více dívek ke studiu? Jak zajímavě podat například obsluhu CNC stroje, aby to ženy chtěly dělat?
Všechno se vyvíjí, i práce ve strojírenství. Je to práce jako každá jiná a není to nic špinavého, protože CNC stroj se obsluhuje prostřednictvím programu. Ale obávám se, že to se všeobecně neví. Přetrvává představa, že při obsluze stroje je potřeba mačkat knoflíky a tahat za nějaké páky.

To jsme zase zpět u toho, že nejlepší by bylo ukázat přímo v továrně, jaké to nyní je...
Přesně tak, ukázat, že dnes je to o něčem jiném. Už kolem roku 2000, kdy jsme dělali náborové dny pro středoškoláky, jsme viděli, že byli překvapení například kreslením na počítači. Čekali, že uvidí ohromná prkna a tužku. Nikdo jim neřekl, že se kreslí na počítači. Nedělala bych ale rozdíly mezi dívkami a chlapci, stále uvažuji v širším rozměru, jak ukázat techniku všem, jak vzbudit zájem o studium techniky u všech dětí.

Zmiňovala jste, že lidé s technickým vzděláním nemají problém najít dobré uplatnění. Mohla by toto být motivace, i když studium techny je možná těžší, než třeba studium humanitního oboru, kde ale absolventi hledají uplatnění hůře?
Dobrá perspektiva uplatnění na trhu práce může být jedním z důvodů pro studium techniky. Roli ale hraje určitá neznalost nebo nerozhodnost. Děti mnohdy nevědí, co by chtěly dělat a zároveň nevědí, že strojařina postoupila k technice a digitalizaci, která dnes mladé lidi zajímá. Úplně nejlepší je spojení technického vzdělání s dobrou znalostí světového jazyka, pak není problém získat výborné zaměstnání.

Když bychom se vrátily ještě k Vám osobně... Máte možnost srovnání toho, jaké jsou reakce na ženy ve strojírenství mimo hranice České republiky? Zažíváte jiné reakce od zahraničních kolegů než u nás? A jsou nějaké rozdíly mezi generacemi?
Myslím si, že ne, že to je srovnatelné. Když zmiňujete ty generace, vybavil se mi jeden zážitek. Kdysi jsem dělala výpočty těžkých odlitků obráběcích strojů pro jednoho velmi starého pana konstruktéra. Výsledek výpočtů byl, že je to málo tuhé. Jeho reakce na mé výpočty byla: „paninko, to je litina, ne tvarohové těsto." Řekla jsem mu, že výpočet ukazuje jasné výsledky a bude potřeba přidat jedno žebro. Ale taková reakce byla výjimka, kdy na mě někdo hleděl s nedůvěrou jako na ženu a ještě ke všemu s nedůvěrou na novátorské výpočty. I v tomto spatřuji určitý vývoj, mladší muži mají vyváženější přístup a striktní dělení, co je pro muže a co pro ženy, se už tak nenosí. Vidím to například i na partnerech mých dcer, kteří jsou vstřícní k různým domácím činnostem, například k vaření.

Když zmiňujete své dcery, napadá mě otázka, zda mělo mateřství a péče o rodinu nějaký vliv i na Vaši práci, obzvlášť v době, kdy jste plánovala rodinu, nebo jste se starala o malé děti. Jak na to reagoval zaměstnavatel?
V těch osmdesátých letech, kdy jsem nastupovala do prvního zaměstnání, jsem to trochu pocítila. Jeden „soudruh" vedoucí tehdy vyjadřoval obavy, že budu mít děti a vypadnu z provozu. Ale jeho nadřízení mu to rozmluvili, takže mě stejně přijali. Ale to byla spíš výjimka, pak už jsem nic takového nezaznamenala.

Jak jste na to tehdy reagovala a vyrovnávala se s takovým názorem?
Asi jsem reagovala trochu zlostně a říkala jsem si, že muži zase jdou na vojnu, takže není žádný důvod k tomu takto přistupovat. Časem jsem ale zjistila, že tento kolega byl podobně protivný v podstatě na každého. Později jsem nezaznamenávala žádné problémy a nemám žádnou trpkou

vzpomínku, spíše vzpomínám na kolektiv, který držel při sobě. Rozhodně jsem si neříkala, že si kvůli tomu budu hledat jinou práci. Nebylo to pro mě nic zásadního.

Vybrala byste si strojírenství znovu?
Určitě ano, mně se strojírenství líbí. Je ale pravda, že například stavební inženýrství nebo architektura se mi zdá ještě zajímavější. Nikdy jsem ale nelitovala toho, že jsem se dala na techniku. U sebe jsem někdy vnímala handicap prostorové představivosti, ale ženy jsou zase oproti mužům leckdy preciznější a není důvod, proč by do strojírenství neměly jít.

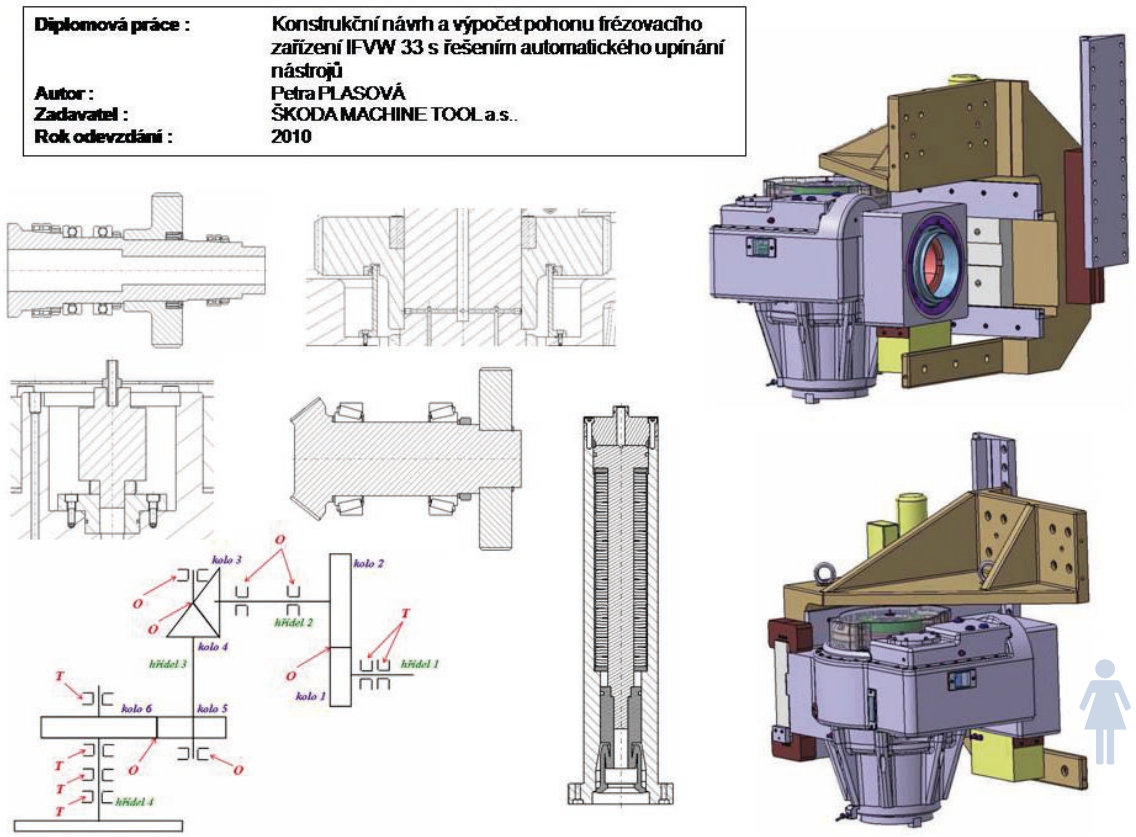

■ UKÁZKA DIPLOMOVÉ PRÁCE STUDENTKY PETRY PLASOVÉ Z KATEDRY KONSTRUOVÁNÍ STROJŮ

Zdroj: https://www.kks.zcu.cz/about/ukazky_praci/

3.10 Ing. Naděžda Pavelková, Ph.D.

Naděžda Pavelková pracuje ve společnosti ABB s. r. o. v Praze na pozici **technical support manager – vedoucí technické podpory**. Inženýrské studium absolvovala na Fakultě elektrotechnické Českého vysokého učení technického v Praze v oboru Pohony a výkonová elektronika. Po ukončení studia začala na téže fakultě vyučovat. Po mateřské dovolené a několika letech na pedagogické pozici si chtěla rozšířit zkušenosti také v praxi a přešla do společnosti ABB s. r. o. Inženýrské vzdělání doplnila ve svých padesáti letech vzděláním doktorským v oboru Energetika na Technické fakultě České zemědělské univerzity v Praze. Naděždě Pavelkové je 57 let a se svým manželem vychovala dvě děti.

V současné době pracujete na pozici technical support manager, vedoucí technické podpory. Jak byste popsala svou práci?
Vedu tým technické a nabídkové sekce. Připravujeme podklady pro nabídky obchodníkům a navrhujeme řešení toho, aby se daný stroj správně rozběhnul, tedy abychom pro něj nadimenzovali správně motor, případně i měnič frekvence, pokud je potřeba regulovat jeho otáčky nebo zajistit ideální rozběh. Mým hlavním tématem jsou tedy regulované pohony. Začínala jsem zde ve firmě jako členka technického týmu, nejprve na takové spíš asistentské pozici, postupně jsem se učila a získávala praxi a v současné době vedu skupinu osmi lidí. Často chodíme na schůzky spolu s obchodníky, abychom mohli posoudit stroj, pro který bude pohon určen, prostředí a podmínky, ve kterých bude v provozu. S ohledem na to pak konkrétní pohon navrhujeme. K naší pracovní náplni patří i odpovědi na dotazy zákazníků, prezentace, školení a přejímky ve výrobních závodech.

Již řadu let pracujete v technickém oboru. Setkala jste se někdy s názorem, že strojírenské profese nejsou vhodné pro ženy?
Musím říct, že ano, někdy se na nás ženy v oboru dívají s určitými pochybami. Setkala jsem se na návštěvě v jednom podniku s uvítáním „co tu děláte, vy patříte do kuchyně“ nebo „to jsem se asi spletl, jsem tu na jednání o mateřské školce?“. Ale nutno podotknout, že je to výjimečně, a když muži zjistí, že máme znalosti a umíme, jsme mužům rovnocennými partnery a oni nás tak i berou. Znamená to hodně se naučit a být v tom dobrá. Ten předsudek je ale v mužích hodně zakořeněný a jako žena se tak musíte víc snažit, abyste ukázala, že jste stejně dobrá jako oni.

Myslíte si, že to je specifikum strojírenských oborů, nebo obecně společnosti? Mohla by se například situace ve strojírenství vyvíjet podobně, jako zdravotnictví, kdy v minulosti dominovali lékaři muži, ale časem se začaly prosazovat i ženy a dnes možná i převažují ženy lékařky?
Představa, že ženy patří do kuchyně, k dětem, do domácnosti, tu byla vždycky. Ale je pravda, že doba se mění, v současnosti je patrný trend, kdy se zavádějí kvóty, kolik žen by mělo být zaměstnáno, takže je možné, že třeba za třicet let budou i ve strojírenství ženy a muži půl na půl. Navíc současná mladá generace má už trochu jiný pohled, není v nich tak zakořeněno, že žena má být v kuchyni, mají úplně jiné myšlení. Takže je možné, že uplatnění žen bude časem o hodně vyšší.

Proč podle Vás v současné době nemíří do strojírenství více žen?

Strojírenství má v současné době velkou perspektivu, rychle se rozvíjí, nabízí široké možnosti uplatnění. Stále však myslím přetrvává názor, že je strojírenství spíše doménou pro muže.

Ve své praxi jste v kontaktu jak s kolegy, tak se zákazníky, převážně muži. Jak reagují na to, že na technické pozici pracuje žena? Jak Vás vnímají?
To, že jsem žena, určitě hraje roli. Někdy vnímám z počátku trochu nedůvěru, ale když vidí, že rozumím tomu, co dělám, obavy zmizí. Nedávno jsem ale byla v jedné firmě, kde jsem přednášela a vedoucí technické sekce tam také byla žena. Takže i u našich zákazníků potkávám ženy na technických pozicích a jednání s nimi je potom pochopitelně jiné, než s muži.

Jaká byla Vaše cesta k technice? Studovala jste technický obor už na střední škole, nebo jste se pro strojírenství rozhodla až později?
Po základní škole jsem šla na gymnázium. Měli jsme tehdy možnost vybrat si specializaci, a já jsem si vybrala techniku, resp. elektrotechniku. Proč asi? Protože můj otec i bratr se v oblasti elektrotechniky pohybovali. Takže už na gymnáziu jsem končila maturitou se specializací elektro. Pak jsem se rozhodovala, co a jak dál, a vyšla mi elektrotechnická fakulta. Hlásila jsem se sice na počítače, ale přijali mě na silnoproud. Z toho jsem ze začátku byla zaskočená, protože silnoproud mi mnoho neříkal, ale nakonec se tomu věnuji dodnes a jsou to právě také ty motory a pohony. Absolvovala jsem tedy Fakultu elektrotechnickou na ČVUT, konkrétně pohony a výkonovou elektroniku. Když jsem si hledala práci, ukázalo se, že někteří zaměstnavatelé mají strach z toho, že budu chtít mít děti, takže práce se mi hledala trochu obtížně.

Obávali se tedy spíš toho, že půjdete na mateřskou dovolenou, než že byste profesi jako žena nemusela zvládat...
Asi hlavně té mateřské. Reakce byla: „Holka a elektrikářka, Vy budete mít děti a budete doma“. Absolvovala jsem takto asi tři pohovory. Nakonec jsem se shodou okolností dostala zpátky na elektro fakultu. Přes prázdniny jsem přelezla velkou zeď a ze studenta se stal pedagog. Úplně na začátku jsem vyučovala spolu s jedním docentem cvičení v laboratořích, učila jsem výkonovou elektroniku. Po první vyučovací hodině mě požádal, abych si na další hodinu vzala plášť, „ať se aspoň trochu odlišíte od studentů“. Reakce studentů byly také zajímavé, někteří studenti byli dokonce starší než já. Kromě výuky jsem měla status „učitelky skupiny“, takže mezi mé povinnosti patřilo věnovat se studentům i mimo vyučování. Hned ze začátku se mi podařilo se studenty navázat velmi přátelské vztahy. Asi i díky tomu se mi jeden student přiznal, že do mého předmětu se učil víc proto, aby „nějaká ženská nebyla chytřejší než on“. To mě pobavilo.

Nelitovala jste někdy, že jste si vybrala mužský obor, ve kterém se musíte umět prosadit, místo jednodušší cesty v podobě nějakého oboru typičtějšího pro ženy?
Už za studií nás žen v oboru opravdu moc nebylo. Ale nelituji, protože práce v mužském kolektivu je jiná, než v ženském. Mám pocit, že oproti ženskému kolektivu jsou ty mužské přátelštější, jednají spolu víc na rovinu. Jsem ráda, že pracuji v mužské společnosti, i když například za studií jsem se začala dívat na hokej hlavně z toho důvodu, abych si pak se spolužáky o přestávce měla o čem povídat. Po studiích jsem působila deset let na škole jako asistentka a zvládla jsem během té doby i mateřskou. Pak jsem ale začala pociťovat, že mi chybí zkušenosti z praxe. Shodou okolností jsem v té době přišla v souvislosti s výukou na univerzitě do kontaktu s firmou ABB s. r. o a po čase ve firmě začala pracovat. To je v tuto chvíli již přes dvacet let.

V té době už jste měla bohaté zkušenosti z pedagogické praxe, jaký byl následně Váš začátek ve firmě?
To bylo také zajímavé. Jeden můj starší kolega mi první den řekl, že mě přijali, abych mu uklidila stůl. I když si z toho teď po letech už děláme legraci, tehdy to bylo jako rána mezi oči. Moje životní filozofie ale je, že všechno zlé je pro něco dobré, takže se všemi zkušenostmi snažím pracovat tak, aby mě spíše posouvaly dál dopředu. Jak už jsem ale říkala, u současné generace to pravděpodobně bude jiné, než v době, když jsem začínala já. Nicméně od začátku jsem na sobě musela hodně pracovat a učit se. A vzdělávám se vlastně celý život, takže když byly mé děti už částečně odrostlé, rozhodla jsem se rozšířit si vzdělání a udělala jsem si doktorát na Technické fakultě

České zemědělské univerzity v oboru energetika. Zde ve firmě na tituly příliš nehledí, dělala jsem to hlavně pro svůj dobrý pocit.

To jsou výsledky, na které můžete být pyšná a působíte dojmem, že Vás práce velmi těší. Jaké vidíte největší benefity strojírenských oborů a práce ženy na technické pozici v mužském kolektivu?

Začátky možná nemusí být snadné, ale každé dílčí vítězství má velkou cenu. Každé ocenění a uznání, že jako žena děláte tuto práci a děláte ji dobře, je nesmírně povzbuzující. Někteří muži jsou překvapeni ženou v oboru. Mám zábavnou historku z veletrhu, kde jsem byla představována jednomu slovenskému kolegovi. Jeho první reakce byla takové to typicky slovenské „fíha“ a pokračoval „baba a meničárka“ (rozumí se přes měniče frekvence), překvapení a zároveň pochvala. S překvapením a pochvalou se setkávám naštěstí docela často, naposledy včera, kdy jsem dostala hezký e-mail po té, co jsem měla jednu ze svých prezentací. To je zadostiučinění, které mě velmi těší. Můj život ale není jen o práci a budování kariéry, jako prioritu mám rodinu, ve které jsem opravdu šťastná. Baví mě vaření, zahradničení, raději se věnuji rodině, než bych se ve volném čase věnovala něčemu souvisejícímu s prací. V práci jsem ale aktivní, napsala jsem řadu článků, několik publikací, jsem členkou redakční rady časopisu Elektro, pořádáme konference zaměřené na problematiku pohonů a tak dále.

Ráda bych ale ještě zmínila jeden aspekt žen v mužském kolektivu, především tedy žen ve vedoucích pozicích. Když jsem začala pracovat jako vedoucí technické podpory, převzala jsem stávající tým, jak byl. U každého se snažím vždycky odhalit, na co se hodí a co mu nejlépe jde a podle toho s ním také pracovat. Domnívám se, že v tomto mají ženy oproti mužům větší cit. Jiná situace byla, když jsem hledala nové lidi do kolektivu. Noví kolegové neměli problém s tím, že jejich vedoucí bude žena, ale například jeden se setkal s negativní reakcí u předchozího zaměstnavatele, který mu říkal, že by ženu jako šéfa nikdy nesnesl. Jiný kolega, který si hledal nové zaměstnání, dokonce přišel přímo za mnou, že by chtěl pracovat pod mým vedením. To jsou okamžiky, které mě vrací do hry.

Co Vás na technice a Vašem oboru nejvíce baví a dává největší smysl?

Vždycky mě docela bavila matematika, ve které počítáte a dostanete výsledek. V mé práci máme konkrétní zadání nějaké konkrétní věci a pomocí fyziky, matematiky a podobně můžeme připravit přesný návrh. Jsem spíš matematicky a fyzikálně zaměřená než humanitně, takže mě baví vědět, že z dané rovnice mi vyjdou přesné kilowaty motoru, zkrátka konkrétní výsledek. Vyhovuje mi také pracovní tempo, jaké máme, od rána do večera se nezastavíme. Každé ráno při poradě si mezi sebou rozdělujeme jednotlivé úkoly, jsme někdy trochu ve stresu, protože je potřeba dodržovat termíny. Pracovní čas ale vždycky rychle uteče. Někdy se stává, že zůstáváme v práci, i když bychom už dávno mohli být někde u vody. Ale nás to takhle baví.

Vy jste si vybírala obor inspirována otcem a bratrem a měla jste se tak o volbě oboru s kým poradit. Jak byste Vy, se svými zkušenostmi, poradila ženám či dívkám, které si právě vybírají studijní obor, či obor pro rekvalifikaci. Proč by měly uvažovat i o technických oborech, potažmo o strojírenství? Samozřejmě s ohledem na jejich předpoklady. Proč si raději vybrat například rekvalifikační kurz technického kreslení, než jít pracovat jako asistentka? V čem může být technika zajímavá?

Důležité je vždy vybírat podle toho, co člověka baví. Pokud by je bavila matematika a fyzika, tak bych strojírenské obory rozhodně doporučila. Je to zajímavé právě tím, že se něco točí, něco vzniká. Navíc je to velmi pestrá práce. Pak samozřejmě záleží na konkrétním oboru, já například také cestuji a celkově mám možnost rozšiřovat si obzory. Jako velmi pozitivní vnímám to, že se jedná o pracovní kolektiv s převahou mužů. Odhlédneme-li od práce, je to vlastně také prostředí, kde člověk poznává spoustu nových mužů. Kromě toho ženy obvykle mužský kolektiv zjemňují. Pokud bych měla doporučovat obecněji, tak strojírenská technologie má velkou perspektivu, na strojírenství stojí naše společnost, vše se točí a hýbe. Strojírenský obor jsem doporučila i svému synovi, protože strojírenství je všude kolem nás a perspektiva uplatnění se v oboru je velká. Stroje hýbou celým světem, ať už jsou to čerpadla, ventilátory, dopravníky, či další aplikace, téměř vše, co nevytvořila příroda. A za tím vším jsou strojaři.

Mohou podle Vašeho mínění technické školy a strojírenské firmy udělat něco pro to, aby přilákaly více žen, ale i obecně více zájemců o obor? Například děti na základních školách mnohdy s technikou ani nepřijdou do styku a neuvědomují si, k čemu všemu jsou stroje potřeba, že například každý kus nábytku, který doma mají, vznikl pomocí strojů. O oboru zdravotnictví vědí, protože jdou k lékaři nebo do nemocnice, když jsou nemocné, ale do továrny se asi běžně nedostanou.

Už na základních školách by mohli učitelé více zdůrazňovat roli strojírenství ve společnosti, ale nejprve by bylo potřeba lépe informovat samotné učitele. V ABB vnímáme spolupráci se školami jako jednu z klíčových aktivit pro zvýšení zájmu o technické obory. Kromě škol s radostí podporujeme a vítáme různé projekty, které se zaměřují právě na technické vzdělávání dětí. Příkladem může být Energetická olympiáda pro studenty a studentky středních škol nebo úžasný projekt wITches studentek FEL ČVUT, které zdarma organizují různé akce pro děti od 5. do 9. třídy s cílem zvýšit zájem o elektrotechniku a informatiku. Svoji významnou roli určitě hrají také exkurze do výrobních závodů, prezentace firem ve školách a zadávání témat na odborné práce. Navíc pokud bude prezentovat žena, dá tak určitě dobrý příklad a předá řadu zkušeností. Strojírenství je skutečně všude kolem nás. I zmiňované zdravotnictví potřebuje strojaře nebo například i zemědělství – naše firma třeba projektovala pohony dojíren. Když vystudujete strojírenství, můžete se uplatnit v široké škále oborů.

LANOVKU NA ZUGSPITZE POHÁNĚJÍ TECHNOLOGIE FIRMY ABB

3.11 Věra Polívková

Firma Vanad v Golčově Jeníkově vyrábí autogenní, plazmové a laserové CNC řezací stroje. Věra Polívková zajišťuje v této firmě **kooperace**, v její kompetenci jsou objednávky dílů, pro montáž strojů a komunikace s konstruktéry a výrobou. Pochází ze strojařské rodiny a její profesní směřování do strojírenského průmyslu bylo přirozené, strojařinu má „zkrátka v genech". Věra Polívková vystudovala Střední průmyslovou školu strojní, s manželem vychovala jedno dítě a nedávno oslavila padesáté narozeniny.

Pracujete ve firmě vyrábějící CNC stroje v oddělení kooperace. Mohla byste prosím přiblížit, co je hlavní náplní Vaší práce?
Mým hlavním úkolem je objednávat díly podle výkresové dokumentace výrobků pro následnou montáž strojů. Protože děláme zakázkovou výrobu, je každá zakázka šitá zákazníkovi na míru, takže typů dílů je velké množství. Obchodníci domlouvají se zákazníkem objednávky, specifikace jednotlivých zakázek jdou pak do konstrukce a spolu s nimi se zakázky ujímám já.

To znamená, že pracujete například i s výkresovou dokumentací strojů a potřebujete rozumět i technické stránce věci?
Přesně tak, pracuji s výkresovou dokumentací, konzultuji s konstrukcí výrobu, technologické postupy, jaké se budou při výrobě používat, a podle potřeby výkresovou dokumentaci upravujeme.

Technické vzdělání je pro tuto pozici tedy nezbytné, nebo přinejmenším výhodné, je to tak?
Na tuto pozici musíte mít technické vzdělání, protože je důležité vyznat se v technické dokumentaci a orientovat se v technologii výroby jednotlivých dílů. Já jsem vystudovala střední průmyslovou školu strojní zakončenou maturitou, díky tomu znám výkresy a další technické věci.

Na technický obor jste šla přímo ze základní školy. Co Vás vedlo k volbě tohoto oboru? Technika Vás vždycky bavila, nebo to byla spíše náhoda?
Pocházím se strojařsky zaměřené rodiny. Oba moji rodiče učili technické obory, děda byl nástrojař, takže jsem v technickém prostředí vyrůstala. To, že jsem šla na průmyslovku, byla trochu náhoda, protože rodiče nechtěli, abych byla na internátě. Bydleli jsme v Teplicích, kde byla ekonomická škola, ale absolventi střední ekonomické školy v té době pracovali nejčastěji v účtárně, nebo dělali sekretářky. Pak tam bylo gymnázium, ale gymnázium bez následné vysoké školy trochu ztrácí smysl. Dále tam byla zdravotnická škola, ale já bych injekci asi nikdy nikomu nepíchla. Takže zbyla průmyslovka. Fyzika ani matematika mi nikdy nevadily a z toho moji rodiče vycházeli. Takže jsem šla na průmyslovku.

I když jste si střední školu vybrala na základě rozumové volby, bavilo Vás studium? Bylo zajímavé?
Průmyslovka v Teplicích byla tehdy velice vyhlášená, byli tam výborní profesoři a už první ročník byl velice náročný. Studium mě docela zajímalo a hlavně jsem měla zázemí v rodině, takže když jsem s něčím potřebovala poradit, mohla jsem se obrátit na rodiče.

Studovaly spolu s Vámi i nějaké spolužačky, nebo bylo spíš výjimečné potkat ve škole mezi studenty dívky?
Bylo to spíš ojedinělé. V naší třídě jsme byly dvě, v ostatní jedna či žádná. Tenkrát někteří profesoři moc nesouhlasili s tím, aby dívky studovaly průmyslovou školu. Pamatuji si, že při jednom zkoušení se mě ptali, jestli umím aspoň uvařit knedlík...

Opravdu? Takže jste se už od školy setkávala s předsudkem, že strojírenství není vhodné pro ženy... Jak jste na to tehdy reagovala? Neodradilo Vás to od oboru?
Asi mě to spíš vyhecovalo, technika mě bavila. Je pravda, že zmíněný profesor tento názor zastával, ale zase uměl výborně vysvětlit látku. Měli jsme výborné profesory, kteří látku vysvětlovali skutečně zajímavě. Technika mě bavila víc, než třeba chemie.

Bylo těžké najít si práci, když jste školu dostudovala?
Vůbec ne, práci jsem ani nehledala, protože firmy hledaly nové pracovníky už ve školách. Ve škole jsme samozřejmě chodili na praxi, takže kontakt s firmami jsme měli, ale firmy chodily také dělat do škol nábory. Takže už ve třetím ročníku jsem podepsala s jednou firmou smlouvu a hned po škole jsem k nim nastoupila do konstrukce. Z naší třídy jsme tam šli tři.

Setkala jste se i v zaměstnání s podobným postojem, jako u zmíněného profesora, že strojírenství není vhodné pro ženy, nebo tam jste nic takového nezaznamenala?
V konstrukci už tam pracovala jedna slečna, která maturovala dva roky přede mnou, a spolu se mnou tam šla ještě jedna spolužačka. Je pravda, že někteří si vás trochu oťukávají a zkoušejí víc jen proto, že jste žena. Čekají, jak budete reagovat. Ale když ukážete, že té práci rozumíte, tak vás berou bez rozdílů. Tohle u chlapů asi nebývá, tam se to bere nějak automaticky.

To je ale trochu nefér, když se jako žena ve svém oboru, přinejmenším ze začátku, musíte víc snažit, abyste ostatní přesvědčila o svých schopnostech. Nevím, jestli existuje nějaký způsob, jak to změnit...
V tomhle bohužel neumím poradit. Jsme různé povahy a s něčím podobným se můžete setkat asi i v čistě ženských profesích. Záleží, do jakého kolektivu se dostanete. Pracovala jsem v jedné firmě v kolektivu inženýrů, kde jsem nic podobného nezaznamenala, jejich přístup ke mně byl perfektní. Byli rádi, že mohli vypustit některé organizační věci, které přenechali mně s tím, že i já mám technické vzdělání a tak tomu rozumím. Brali mě jako rovnocenného partnera, i když vzděláním byli výš a dělali trochu jinou práci, než já. To platilo pro celou firmu. I když je pravda, že kolegové z konstrukce si mě tehdy trochu vyzkoušeli. Nakonec mě ale vnímali jako platného člena týmu.

Před chvílí jsme procházely montážní halou, kde byli výhradně muži. Jak se Vám zde spolupracuje s techniky a strojaři? Respektují Vás?
Jedna věc je, že je potřeba ukázat, že věci rozumíte, a to bez ohledu na to, jestli jste muž, nebo žena. Myslím si ale, že mnohdy je komunikace snazší, když je mezi ženou a mužem, než mezi muži. Často mi třeba vyjdou víc vstříc už jen proto, že jsem žena.

Takže to může mít i své výhody...
Myslím, že ano. Řekla bych, že je rozdíl například v tom „poslat do háje“ ženu nebo muže.

Technika je v mnoha ohledech zajímavý obor. Co se na ní nejvíce líbí Vám?
Asi nejzajímavější se mi zdá, když se něco nakreslí, vyrobí a pak to funguje. Z výkresové dokumentace vznikne nějaká konkrétní věc. Neumím to dobře podat, ale jednoduše mě ta strojařina baví, já bych neměnila.

To je ale velmi důležité, aby člověka práce bavila. Je řada dívek, které mají pro techniku vlohy, stejně jako Vy, ale váhají s výběrem oboru. Uměla byste jim poradit, proč si vybrat právě strojařinu a jaké jsou její výhody?
Především je to obor, který má v České republice velkou tradici a je v něm nesmírně široká škála možností uplatnění. Není to třeba jen o konstrukci, kterou jsem dělala já, v oboru jsou například obchodníci, u kterých je výhodné, když jsou technicky zdatní, technologové, mistři výroby... Dřív možná bylo nemyslitelné, aby mistrovou ve výrobě dělala žena, ale to se dnes mění. I mě nabízeli pozici mistrové ve výrobě. Ta škála možností je opravdu široká. Navíc strojírenských podniků je u nás celá řada.

Máte za dobu své praxe pocit, že se vnímání žen ve strojírenských oborech s časem mění k lepšímu?
Mění, ale je pravda, že já se ženami tak často nespolupracuji. I u našich dodavatelů se setkávám většinou s muži. V obchodních a nákupních odděleních strojírenských firem asi potkáte ženy častěji. Je dobré technice rozumět, ale ne vždy je podmínkou mít to vystudované. Uplatnění ve strojírenství mohou najít i lidé z jiných oborů.

Není tedy těžké najít uplatnění v oboru?
Myslím, že to není těžké. Stává se ale také, že lidé vystudují technický obor a v oboru pak nezůstanou. Nevím, z jakého je to důvodu, možná se jim zdá náročný, ale například nás bylo ve třídě přes třicet a ve strojírenství nás pracuje jen asi šest nebo sedm.

Volbu studijního oboru je asi důležité pečlivě rozmyslet už při výběru střední školy. Co je podle Vašeho názoru důležité promyslet, když někdo zvažuje studium na průmyslovce?
Když to hodnotím podle sebe, tak by člověk měl mít trochu vztah k matematice a fyzice. To je takový základ, na který se navazuje. Takže pokud jsou někomu tyto dva předměty proti mysli, neměl by si tento obor asi vybírat. Také je potřeba počítat s tím, že i když si člověk zvolí spíše kancelářskou profesi ve strojírenství, jako já, tak určitě je nutné chodit i do provozu. Je dobré mít trochu představu, o čem ten obor je.

Takovou představu mohou děti získat už na základní škole například v dílnách, nebo by bylo lepší třeba pozvat děti do provozu? Ve škole se chodí třeba do divadla, tak proč ne do továrny?
Je pravda, že k nám chodí žáci průmyslových škol na exkurze. A byla tu i exkurze ze základní školy. Řekla bych ale, že je důležité, aby o strojírenském průmyslu měli povědomí třeba i výchovní poradci na základních školách. Měli by se podívat do těch firem, přímo do praxe, aby měli lepší představu, co to obnáší a jak široké možnosti strojírenství nabízí. Když vystudujete zdravotnickou školu, tak je jednodušší vás oborově zařadit. Když například přijdete na úřad práce a řeknete, že máte vystudovanou průmyslovku, tak šíře toho oboru je tak velká, že je snadné se v tom při neznalosti ztratit. A nesmíme zapomínat ani na rodiče. Například moji rodiče obor znali, takže věděli, že se ve strojírenství mohou dobře uplatnit. Je ale pravda, že náš syn si nevybral přímo strojírenství, ale elektro, ale i to je technický obor se širokými možnostmi.

Někdo si může myslet, že strojírenství není vhodné pro ženu z toho důvodu, že je to těžká práce. Navíc někteří zaměstnavatelé se trochu obávají zaměstnávat ženy, které buďto mají rodinu, o kterou se musí starat, nebo ji plánují a odejdou tak na mateřskou. Máte nějaké osobní zkušenosti v této oblasti?
Od školy až do doby než jsem šla na mateřskou, jsem nic takového nezaznamenala. Po mateřské by nebyl problém vrátit se zpět do původní firmy, ale protože jsem se mezitím přestěhovala, musela jsem si najít jinou práci. Všecko je to ale o vstřícnosti zaměstnavatele, bez ohledu na to, o jakou profesi se jedná. Já jsem například u stávajícího zaměstnavatele měla možnost zůstat dopoledne doma, když byl syn nemocný, a chodit do práce až odpoledne. Někdo má třeba možnost pracovat z domova. Je to asi především o tom, jestli to ta pozice umožňuje a je tomu přístupný zaměstnavatel. Myslím, že nehraje roli to, jestli jste muž, nebo žena.

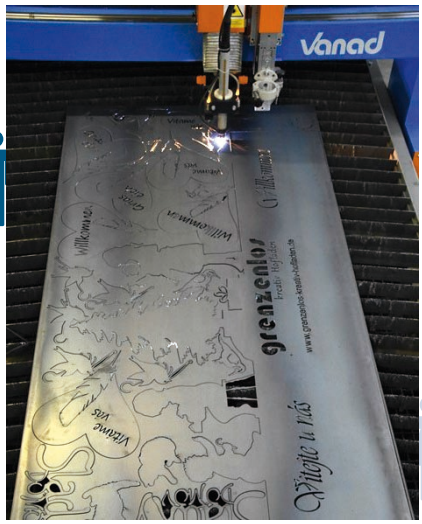

■ CNC STROJE VANAD NACHÁZEJÍ UPLATNĚNÍ NEJEN VE STROJÍRENSKÉ VÝROBĚ

Zdroj: https://vanad.cz

3.12 Ing. Vladimíra Štaflová

Vladimíra Štaflová v současné době působí jako **jednatelka a ekonomická ředitelka firmy** Laird v Liberci. Vystudovala Vysokou školu ekonomickou v Praze, studovala také v USA, The Blake school, Minneapolis, MN. K technickému oboru a výrobě měla vždy pozitivní vztah, protože vyrůstala v technicky zaměřené rodině. Klade velký důraz na to, že člověk má dělat takovou práci, jaká jej baví a naplňuje. Stejně jako práce je pro ni důležitá rodina, se svým manželem vychovává 44letá Vladimíra Štaflová dvě děti. I její syn tíhne k technice a v současné době je studentem na strojní fakultě.

Mohla byste prosím nejprve představit firmu, ve které pracujete a pozici, na které působíte?
Firma Laird s. r. o. se sídlem v České republice je součástí nadnárodní korporace, mateřská společnost Laird Limited sídlí v Anglii. Naše společnost se specializuje na výrobu komponentů elektromagnetického stínění, výrobků pasivního i aktivního chlazení. Naše výrobky naleznete například v mobilních přístrojích, autech, počítačích, televizích, rentgenech nebo jiných zdravotních přístrojích. Vzhledem k tomu, že nejsme finální výrobce, není naše značka příliš známá, ale naše výrobky jsou nepostradatelné. Já jsem jednatelkou a ekonomickou ředitelkou této společnosti, spolupodílím se na strategii firmy, mám na starosti dosažení ekonomické rentability podniku, zajištění financování investic do nových technologií.

K tomu je jistě potřeba, abyste rozuměla ekonomice i technice. Tyto obory jste vystudovala?
Vystudovala jsem Vysokou školu ekonomickou v Praze, ale technickým a technologickým věcem je také zapotřebí rozumět. Technické zázemí je nevyhnutelné pro vytváření strategie firmy, investičního záměru i správného posouzení rentability.

Technický obor jste tedy nestudovala a znalosti jste získala přímo v praxi?
Samozřejmě praxí v oboru. A stále čerpám nové informace a nechávám si radit. Jsem i ovlivňována rodinou, protože u nás jsou všichni technicky zaměření – otec, děda, manžel. Ráda využívám toho, že s nimi mohu konzultovat.

Pracují zde v provozu na technických pozicích i ženy?
Ano, na technických pozicích jsou zde zaměstnané i ženy a je to nemalé procento. Liší se to ale podle jednotlivých pozic. Více jich je na manuálních pozicích, u obsluhy strojů a zařízení jsou zřídka.

Je k tomu nějaký důvod? Ženy nemají o obsluhu strojů zájem, nebo firma raději na těchto pozicích vidí muže?
Obsluha strojů je asi zatím stále vnímána spíše jako mužská záležitost. I když v dnešní době se to už pomalu mění, především asi díky průmyslové revoluci spojené s digitalizací. Myslím si ale, že u nás jsou mnohdy už na školách dívky hodnoceny jako ne příliš vhodné pro IT technologie. A tento předsudek se následně projevuje i u zaměstnavatelů.

Co by se s tím ale dalo dělat? Napadá Vás nějaký způsob, jak pracovat ať už s institucemi, tak se samotnými dětmi, resp. konkrétně dívkami, aby se jim cesta k technice více otevřela? Vždyť v technice je naše budoucnost.
Myslím si, že ženy k technice sklon mají a vždy měly. Důkazem může být například to, že dnes řídí auto téměř každá žena, už to není jen výsada mužů. Nikdo se nad tím dnes už nepozastavuje. Ženy používají mobily a počítače zrovna tak jako muži, není zde rozdíl. Nevidím tedy na straně žen žádný handicap oproti mužům. Předsudky ale stále ještě přetrvávají. Domnívám se, že by měl začít pomáhat stát, a to tím způsobem, že bude regulovat školství. V současné době nejsou ve školství v České republice žádná omezení, vezměte jen, kolik máme u nás gymnázií... Například Německo má kvóty, tuším jen pět procent studentů může studovat na gymnáziích. S tím souvisí to, že stát reguluje počty škol a tím počty studentů. Když už se děti na gymnázium dostanou, tak jen přes náročné přijímací řízení, takže jsou to lidi, kteří mají perspektivu dalšího vzdělávání. U nás se po revoluci poněkud změnilo myšlení a rodiče mají pocit, že jejich dítě musí studovat gymnázium, protože to dobře zní. Když by měli říkat, že se jejich dítě učí instalatérem nebo zámečníkem, tak to podle nich nezní moc dobře. A nad tímhle by

se stát měl zamyslet a stanovit nějaké limity, aby tu nebyly samé střední ekonomické školy ať už státní či soukromé, gymnázia a podobně. Vždyť potřebujeme odborníky v klasických řemeslech, kterých teď máme nedostatek. Zanedlouho budeme instalatéra či zedníka obtížně shánět a velmi draze platit. Změnit to by ale vyžadovalo začít na straně státu a tím měnit sociální status profese.

Nedostatek a nedostupnost takových odborníků by ale právě mohl v budoucnu vést k té změně myšlení, protože to jednou budou žádané a dobře placené profese, nebo ne?
Je to těžké. Současný trend je takový, že ne každý, kdo dokončí gymnázium, se dostane na vysokou školu, anebo se dostane, ale po jednom semestru, možná i dřív, skončí. Nakonec se stejně jde živit „rukama". Kdyby se podařilo změnit myšlení už na základních školách, aby dítě bylo schopné říct si: „tak asi nejsem žádný premiant a bude mě živit zedničina a budu v tom dobrý". Myslím, že na tom není nic špatného.

Mluvila jste o změnách ve výrobě, které přinesla digitalizace. Strojírenství je mnohdy považováno za těžký, fyzicky náročný, špinavý a hlučný obor. Jaká je podle Vás současná situace?
To už není pravda, jsou to předsudky z minulosti. Když se podíváte do provozu současné moderní firmy, dalo by se pomalu jíst z podlahy. Jsou to čisté provozy, kde je elektronika a ta vyžaduje čistotu, aby vše fungovalo.

Není to něco, co by mělo bránit ženám jít do strojírenství pracovat?
Absolutně ne. Prostředí není něco, co by je mělo zastavit. Každý zaměstnavatel, bez ohledu na to, jestli se jedná o českou či mezinárodní firmu, zajišťuje jak zázemí pro ženy, tak pro muže, to je samozřejmost. V naší firmě, která je anglosaská, slovo diskriminace neexistuje, je zakázané. Podmínky pro muže a pro ženy jsou naprosto rovnocenné.

Na technických pozicích ve strojírenských firmách u nás zatím drtivě převažují muži nad ženami. Zaměstnavatelé a vedoucí pracovníci mohou mít někdy předsudky, že ženy tuto práci nebudou zvládat. Také jsem se setkala s tím, že ženy nebyly přijaty z toho důvodu, že budou mít děti a odejdou na mateřskou. Jak odstraňovat tyto předsudky a obavy?
Tohle je těžké. Protože mateřská může být pro zaměstnavatele problém. Ale v dnešní době může jít na mateřskou zrovna tak muž.

Právě, i když jich je zatím menšina, výjimečné to není.
Pravdou je, že proškolit ve firmě člověka je těžší proces a vyžaduje to čas a energii. Takže představa, že pak žena půjde na mateřskou, není pro zaměstnavatele příjemná. Bohužel svou roli hraje i to, že se porodnost u žen posouvá do věku 30 let a výše, kdy jsou pak různá rizika... Tady se rada hledá těžko. Možná by pomohlo vrátit se blíž přírodě a rozhodnout se mít děti hned po škole, což by pro zaměstnavatele měla být menší překážka. Porevoluční trend v odsouvání mateřství nemusí být v některých ohledech výhodný.

Zmiňovala jste, že ze strany žen je zájem spíš o manuální profese, o obsluhu strojů tolik ne. Jak je to u vysokoškolsky vzdělaných žen. Mají zájem o technické pozice a je zájem také ze strany Vaší firmy?
Zájem je oboustranný. Určitě se nejedná o poměr žen a mužů 50 na 50, což je dáno i tím kolik je studentek na vysokých školách technického zaměření. Ale máme výborné designérky, procesní inženýrky, produktové inženýrky. Ženy jsou v kolektivu vítané a myslím, že jsou i velmi hýčkané ze strany mužů. Ženy mívají trochu jiný styl práce a mnohdy bývají preciznější, alespoň co mohu porovnat. Se ženami je kolektiv vyrovnanější, protože přinášejí do kolektivu jiné vlastnosti a pohledy, než mají muži. Všeobecně kolektiv zjemňují, takže je určitě přínosné mít smíšený kolektiv. Motivací pro ženy, proč jít do technických oborů by mohlo být, že se budou v převážně mužském kolektivu cítit dobře.

Napadají Vás ještě nějaká další doporoučení, proč by si ženy a dívky měly vybírat raději technické směry, ať už pro studium, či pro rekvalifikaci?

Asi nemá smysl někoho přemlouvat, ale důležité je dělat práci, která člověka naplňuje a nenechat se strhnout názorem, že to třeba není práce vhodná pro ženy.

V čem je podle Vás strojírenství výhodnější než jiné obory?
Minimálně tam nejsou nevýhody. Práce na výrobní lince, u počítače ve výrobě nebo u CNC stroje je co do čistoty či sociálna srovnatelná s jinými obory. Člověk pracuje nejlépe, když dělá práci, která ho zajímá a baví. Pokud budu říkat, že jako žena nemůžu dělat ve strojírenství, přestože by mě to bavilo, ale půjdu dělat kadeřnici, protože to je typicky ženská profese, může to být na úkor kvality práce i vlastní spokojenosti.

Zrovna ale v profesích, které jsou považovány za typicky ženské, jako jsou kadeřnice, kuchařky a podobně, najdeme řadu velmi úspěšných a známých mužů...
Přesně tak, člověk by měl dělat práci, která ho baví a naplňuje, nedbat na předsudky. Když budete dělat práci, která je vám blízká, je pravděpodobné, že budete dobrá a uznávaná.

Navíc technika se vyvíjí, a v současné době je možná ženám také více přístupná, než v minulosti.
Pokud umíte používat počítač, abyste nakoupila v e-shopu, je pravděpodobné, že se naučíte obsluhovat i stroj. Není to nezvládnutelně složitá práce, není nutné zvedat něco těžkého a podobně. Samozřejmě dobrý předpoklad je mít i technické myšlení, protože se může stát, že se něco porouchá a pak je potřeba na to nějak reagovat a řešit to. Ale není to nic, co by ženy nemohly zvládnout.

V souvislosti s tím mě napadá další typicky ženské povolání, kterým je zdravotní sestra. Vždyť v dnešní době například na intenzivní péči je jeden složitý přístroj vedle druhého a ženy je bez problémů ovládají.
Přesně tak. Nehledě na to, jak fyzicky náročná je manipulace s lidmi. Každá profese má svá specifika, takže dělejme to, kam nás to táhne, a nehleďme na předsudky. Produktivní věk člověka je dlouhý, proto je důležité dělat to, co nás naplňuje. Když je člověk spokojený v práci, je i spokojenější sám se sebou.

Máte Vy osobně nějakou zkušenost s předsudky, či nedůvěrou?
Já se snažím to nevnímat, ale z vlastní zkušenosti vím, že si důvěru musím budovat o něco déle než muž. Musím se sama trochu víc prosadit v tom, co dělám a předvést, že to umím. Nijak mě to ale neovlivňuje. Jakmile docílíte toho, že vás ostatní profesně respektují, vše bez problémů funguje. Začátky jsou ale vždycky těžší. Pro mě ale je podstatné, jestli mě ta práce baví.

Po studiu na VŠE jste mohla volit z řady různých odvětví a oborů. Jaké byly Vaše pohnutky pro volbu právě strojírenské firmy?
Bylo to asi ovlivněno mým rodinným zázemím. Vždycky bych si vybrala výrobní firmu, protože je pro mě důležité při práci vidět, že něco vzniká. Navíc strojírenství je v České republice silný obor, který má budoucnost.

Ve společnosti zaznívají v souvislosti se strojírenstvím nejen zprávy o jeho růstu a dobré perspektivě, ale také v souvislosti s nedostatkem zaměstnanců, což by mohlo progres brzdit. Děti mají o studium technických oborů malý zájem. Napadá Vás nějaký způsob, jak jim strojírenství přibližovat třeba už od dětství? Třeba dělat ve firmách dny otevřených dveří pro děti?
Ano, to děláme. Řekla bych, že mám menší strach z nové generace, která teď vyrůstá, protože oni používají úplně od mala různá zařízení. Mobil rodičů žmoulají v rukách už dvouleté děti a v pěti letech se divíme, co vše s tím už umí. A to bez rozdílů mezi holčičkami a kluky. Spíš se trochu bojím, že rozvoj technologií a techniky odsune zájem o řemesla. To už teď vidíme v anglosaských zemích, kde je opravdu náročné najít dobrého řemeslníka. V důsledku to vede k tomu, že starý dům raději zbourají a postaví nový, než aby ten starý opravovali. Takhle se ale svět, ve kterém žijeme, vyvíjí. Takže o mladou generaci strach nemám. S dětmi je ale potřeba pracovat také s vědomím a prostřednictvím rodičů. Sama jsem rodič a obě děti jsem k technickým oborům směřovala, protože vím, že tam mohou najít uplatnění.

Máte pravdu, dětem můžeme strojírenství zkusit ukázat, jak ale nadchnout i rodiče, kteří významně rozhodování dětí ovlivňují, aby své děti podporovali ve studiu technických oborů?

Je to poznamenané rokem 1989 a tím, co mu předcházelo a co následovalo. Všichni mají pocit, že když bude dítě právník nebo manažer, tak je to nejlepší. Stalo se mi, že přijde na pohovor člověk z vysoké, který má čerstvý diplom, a když se ho na pohovoru ptám, co chce dělat, co by ho naplňovalo, tak řekne, že chce být manažerem. Ale co to je, a čeho chce být manažer, to neví.

Není to z části ovlivněné i tím, jak si v České republice zakládáme na titulech?

Vysokoškolák určitě má svou hodnotu, znalosti a schopnosti, to nelze popírat. Já ale nemám ráda, když se někdo příliš ohání tituly. Studovala jsem v USA a pracuji pro mezinárodní firmu, což jsou prostředí, kde se tituly moc nepoužívají. Titul je jakýmsi atributem toho, že máte vzdělání a s tím související vědomosti, ale není potřeba se tím nějak zvlášť chlubit. Zde ve firmě přistupujeme ke všem rovnocenně. Dokonce se může stát, že se lidé s nižším vzděláním dostanou do středního managementu, a to, že nemají titul, není na překážku. Svou kvalifikaci prokazují jiným způsobem, než titulem. Zdá se mi důležité nerozlišovat lidi podle titulů, ale podle toho, co umí.

Navazuje firma nějakou spolupráci přímo se školami?

Ano, se studenty spolupracujeme, naším partnerem je Technická univerzita v Liberci. O studenty máme zájem, spolupracujeme s nimi na diplomových pracích. Spolupráce je ale bohužel poznamenaná nedostatkem lidí u nás, takže na studenty máme málo času. Představovala bych si spolupráci ještě hlubší a doufám, že se to v budoucnu změní k lepšímu.

■ LAIRD CONNECTIVITY – UKÁZKA, KDE VŠUDE SE NACHÁZEJÍ PŘÍSTROJE FIRMY LAIRD

Zdroj: https://www.lairdconnect.com

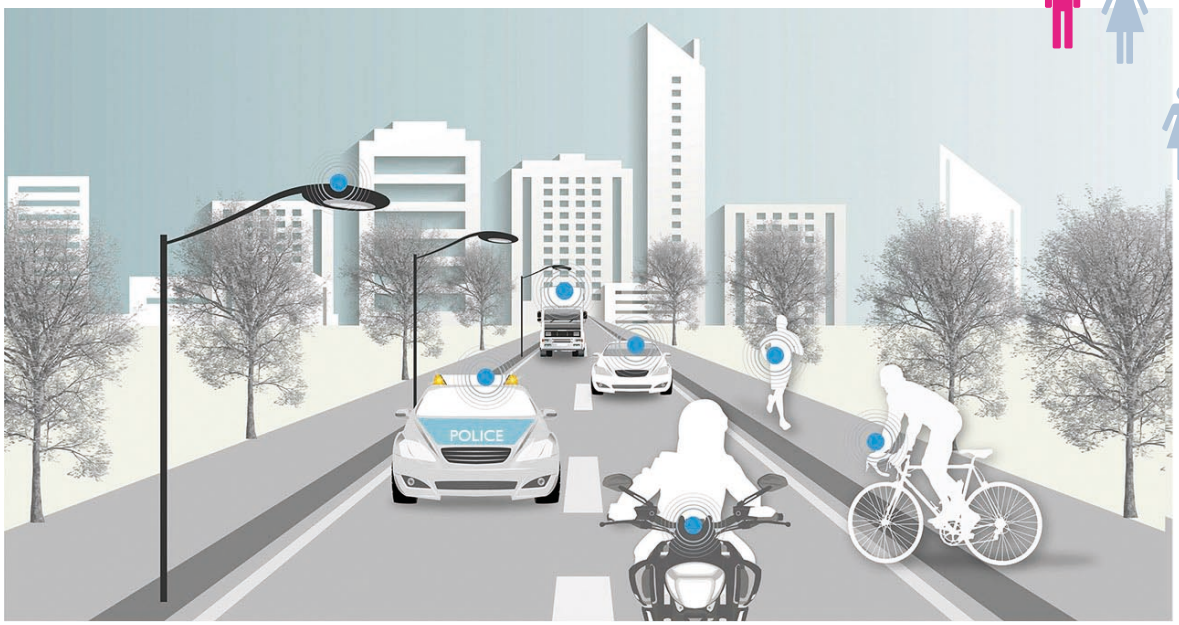

3.13 Bc. Petra Ťoupalová

Petra Ťoupalová vystudovala ekonomický obor, nyní je zaměstnána ve společnosti Kovosvit MAS v Sezimově Ústí ve **slévárně jako laborantka**. Náplní její práce je měření vlastností pískových směsí, do kterých se odlévají odlitky. Dále ve spolupráci s tavírnou zjišťuje pomocí přístrojů chemické složení litin v peci. Znalosti z oboru získala a stále získává v praxi. Strojírenský průmysl nešla studovat z důvodu nedostatku informací a také si myslela, že je to práce vhodná spíše pro muže. Petře Ťoupalové je 25 let a na stávající pozici působí 1,5 roku. Práci ve strojírenství vnímá jako zajímavou, perspektivní a pestrou.

Pracujete jako laborantka ve slévárně. Jak jste se k této práci dostala? Bylo strojírenství Vaším cílem, nebo jste původně uvažovala o jiném oboru?

Jelikož jsem měla vystudovaný ekonomický obor, mým prvotním cílem bylo uplatnit se v tomto oboru, ale nebylo to podmínkou. K tomuto zaměstnání jsem se dostala náhodou. Moje maminka pracuje v obchodním oddělení na slévárně v Kovosvitu a od ní jsem se také dozvěděla, že hledají nového zaměstnance na pozici laborantky. Zaslala jsem životopis a následně absolvovala pracovní pohovor. Nejprve mě to trošku vyděsilo, jelikož to bylo pro mě něco zcela nového, ale nakonec jsem sebrala odvahu k tomu, abych to zkusila. A jsem za to ráda. Práce v laboratoři mě opravdu zaujala a baví mě. Musím říci, že po nynějších zkušenostech trochu lituji toho, že jsem nezvolila technický obor studia rovnou. Ale když jsem se rozhodovala, co budu studovat, neměla jsem moc informací o tom, co obnáší studium technických oborů a také následné zaměstnání pro ženy v technických oblastech. Mít více informací, asi bych se tehdy rozhodovala jinak.

Dívkám asi moc často technické obory ke studiu a strojírenství jako možnost profesního uplatnění nabízeny nejsou. Jsou lidé, kteří tvrdí, že strojírenství není pro ženy vhodné. Setkala jste se také někdy s takovým názorem?

Ano, setkala – například ve škole, od lidí v mém okolí, při školní exkurzi na úřadu práce. Při samotném hledání zaměstnání mi vzhledem k mému vzdělání pracovní pozice ve strojírenství nabízeny nebyly. Myslím si, že strojírenství je většinou bráno jako oblast vhodná spíše pro muže, tudíž spousta žen při rozhodování tuto možnost automaticky, jako já, zamítne.

Bylo pro Vás těžké naučit se vykonávat práci v laboratoři slévárny bez znalosti a studia v oboru? A navíc jako žena?

Musím říci, že začátky byly složitější. Neměla jsem opravdu žádné znalosti z tohoto oboru. Zaškolení probíhalo absolvováním odborného školení a velké poděkování patří mým kolegům a nadřízeným pracovníkům, kteří mne zaučovali, trpělivě mi s mými začátky a se získáváním znalostí a zkušeností pomáhali a nadále pomáhají. Osobně jsem se v tomto zaměstnání nesetkala s nějakými předsudky či nevraživostí. Naopak bych řekla, že

se k tomu spolupracovníci staví vstřícně a pozitivně. Kolegové a kolegyně jsou vstřícní a přátelští, komunikuje se mi s nimi a spolupracuje velmi dobře. Myslím, že i to má vliv na to, že mě má práce opravdu baví.

Myslíte si, že jejich chování by bylo jiné, ať už pozitivně či negativně, když byste byla muž?
Asi trochu ano. Nedochází zde k žádné diskriminaci pohlaví, ale pokud mohu porovnat chování mužů k mužům a chování mužů k ženám, tak muži se k ženám chovají galantněji. Jako příklad mohu uvést fakt, že pomohou s řešením určitého problému nebo ač nemusí, pomohou s nesením těžšího břemene atd.

Vystudovala jste ekonomickou školu, ale pracovně jste dala přednost strojírenství. Místo například úřednice v bance jste si vybrala laborantku ve slévárně. Co Vás k tomuto rozhodnutí vedlo?
K tomuto rozhodnutí mě popostrčila tehdejší nabídka pracovních pozic na trhu práce, kdy byl poměrně útlum nabídek v ekonomické sféře. Začala jsem se tedy poohlížet i po pracovních pozicích v jiných odvětvích. Strojírenství mě zaujalo samo o sobě, je to velmi zajímavé a perspektivní odvětví. Co se týče mé pracovní pozice laborantky, zaujala mě svou rozmanitostí, zajímavostí a také nestereotypností. Pracuji sama i s lidmi, v laboratoři i na provozu.

V bance byste ale dělala čistou práci v kanceláři. Slévárenství je obor, kde úplně čisté prostředí není, pracujete s pískem, takže lze očekávat například prach. Tohle vám nevadilo?
Abych řekla pravdu, tak nevadilo. Existují samozřejmě čistější pracovní prostředí, ale na mé rozhodování to vliv nemělo. Každé zaměstnání má své pro a proti. Já jsem holka od koní a nějaké zrníčko prachu mě nerozhodí, navíc máme k dispozici ochranné pomůcky včetně respirátorů.

O strojírenství obecně se hovoří jako o perspektivním oboru, protože vyrábět se bude vždycky. Lidé pracující v technických oborech se ale někdy obávají, že je nahradí roboti.
Podle mého názoru ve slévárenství roboti zcela lidský faktor nahradit nemohou. Mohou urychlit a zdokonalit určité činnosti, ale myslím si, že v této oblasti je lidský faktor zcela nepostradatelný.

Vy sama máte tu zkušenost, že jste do strojírenství přišla z úplně jiného oboru studia. O strojírenských studijních oborech jste měla málo informací, proto jste si takový obor nevybrala. Co by podle Vašeho mínění měly dívky, a vůbec mladí lidé, zvažovat, když si vybírají obor, který chtějí studovat?
Myslím si, že je důležité, aby člověk nejdříve zjistil, jaké možnosti zaměstnání a studia se mu nabízejí, co obnášejí a jak by se v nich mohl uplatnit. Pak z těchto možností vybrat to, co je člověku bližší a co by chtěl vykonávat. Na konci základní školy je složité se rozhodnout pro určité odvětví a zaměstnání, spousta mladých lidí netuší, jaké povolání by chtěli vykonávat nebo se rozhodují na základě nedostatku informací, tak to bylo i v mém případě. Strojírenství jsem brala jako naprosto nevyhovující odvětví, ve kterém se nemohu uplatnit. Teď s odstupem času a po získaných zkušenostech bych se rozhodovala jinak a strojírenství bych nezavrhovala.

Napadá Vás, jakým způsobem by se dalo změnit to, že se k žákům na základních školách nedostávají dostatečným způsobem informace o tom, co obnáší studium na strojírenských oborech?
To je velmi složitá otázka. Myslím si, že školy nemají dostatečný prostor pro to, aby studentům mohly každé odvětví představit a věnovat se správné volbě zaměstnání. Sice střední školy pořádají dny otevřených dveří, ale to je podle mého názoru strašně málo. Chybí mi aktivní prezentace oborů. Pokud by studenti mohli nahlédnout do chodu určitých odvětví, určitě by jim to v rozhodování pomohlo.

ODLITKY – ODLITÉ DÍLY PRO VÝROBU OBRÁBĚCÍCH STROJŮ

Zdroj: https://www.kovosvit.cz

4 I ZÁVĚR A SHRNUTÍ

V současné době působí ženy ve strojírenství na nejrůznějších pozicích, jak je zřejmé z uvedených příkladů.

Jako další příklad ženy, která se uplatnila ve vysoké strojírenské pozici, by mohla sloužit Nadine Crauwels, která je historicky první prezidentkou firmy Sandvik Coromant. Rozhovor s ní je dostupný na internetovém odkazu https://www.sandvik.coromant.com/cs-cz/mww/pages/inn_nadinewomen.aspx. V rozhovoru mimo jiné zmiňuje, jak by bylo možné přilákat do oboru více žen a doporučení ženám s technickými zájmy.

Existují a v minulosti byly realizovány i další projekty usilující o zapojení více žen ve strojírenských oborech, například program SolidWorks Women in Engineering vedený manažerkou technického vzdělávání Marií Planchard, která zdůrazňuje, že technické myšlení je dobré rozvíjet již od dětství (http://www.mujsolidworks.cz/sww-marie-planchard-prosazuje-do-strojirenstvi-zeny/).

5 I SEZNAM ZDROJŮ

Wilhelm, K. Are Stereotypes Preventing Women from Entering Manufacturing? Blog Gray – Engineering, Architercture, Construction. Publikováno 2014-06-09. Dostupné z: https://www.gray.com/news/blog/2014/07/09/are-stereotypes-preventing-women-from-entering-manufacturing

SWW: Marie Planchard prosazuje do strojírenství ženy. Publikováno 2015-02-11. Dostupné z: http://www.mujsolidworks.cz/sww-marie-planchard-prosazuje-do-strojirenstvi-zeny/

Žen v českém průmyslu přibývá. Nejen v administrativě a výrobě, ale i na specializovaných pozicích. © 2014. Dostupné z: http://zpravodajstvi24.cz/zen-v-ceskem-prumyslu-pribyva-nejen-v-administrative-a-vyrobe-ale-i-na-specializovanych-pozicich/

Žen tvoří nadpoloviční většinu absolventů vysokých škol. Stále více se uplatňuje v technických oborech. Publikováno 2016-07-19. Dostupné z: https://finexpert.e15.cz/zeny-tvori-nadpolovicni-vetsinu-absolventu-vysokych-skol-stale-vice-se-uplatnuji-i-v-technickych-oborech

Ženy pronikají do strojírenství. Žádný problém. © 2016. Dostupné z: http://www.steeltec.cz/zeny-pronikajici-do-strojirenstvi-zadny-problem/

Ženy jsou pružnější než muži, vrhnou se i do výroby. Publikováno 2014-05-07. Dostupné z: https://echo24.cz/a/w9B5f/zeny-jsou-pruznejsi-nez-muzi-vrhnou-se-i-do-vyroby

PRŮZKUM: Ženy mají v práci malou prestiže, muži je často podceňují: Publikováno 2017-06-09. Dostupné z: https://www.frekvence1.cz/clanky/zpravy/pruzkum-zeny-maji-v-praci-malou-prestiz-muzi-je-casto-podcenuji.shtml

Tahají inženýrky stále za kratší konec?. Publikováno 2013-07-15. Dostupné z: https://e-konstrukter.cz/novinka/tahaji-inzenyrky-stale-za-kratsi-konec

Chomová, P., Doležalová, G., Vojtěch, J. a kol. Absolventi středních škol a trh práce. Odvětví: STROJÍRENSTVÍ. Praha, 2013.

2012 – PRAHA. NÚV. Drahoňovská, P., Eliášková, I. Analýza práce a potřeb poradců v oblasti kariérového poradenství Úřadu práce ČR;

2011 – PRAHA. NÚV. Drahoňovská, P., Eliášková, I. Analýza práce a potřeb poradců v oblasti kariérového poradenství na školách;

2010 – PRAHA, MŠMT a White Wolf Consulting, Individuální projekt národní – Podpora technických a přírodovědných oborů, Důvody nezájmu žáků o přírodovědné a technické obory – VÝZKUMNÁ ZPRÁVA;

2008 – PRAHA, Jarkovská, L., Lišková, K. Genderové aspekty českého školství. Sociologický časopis 44 (4): 683–701;

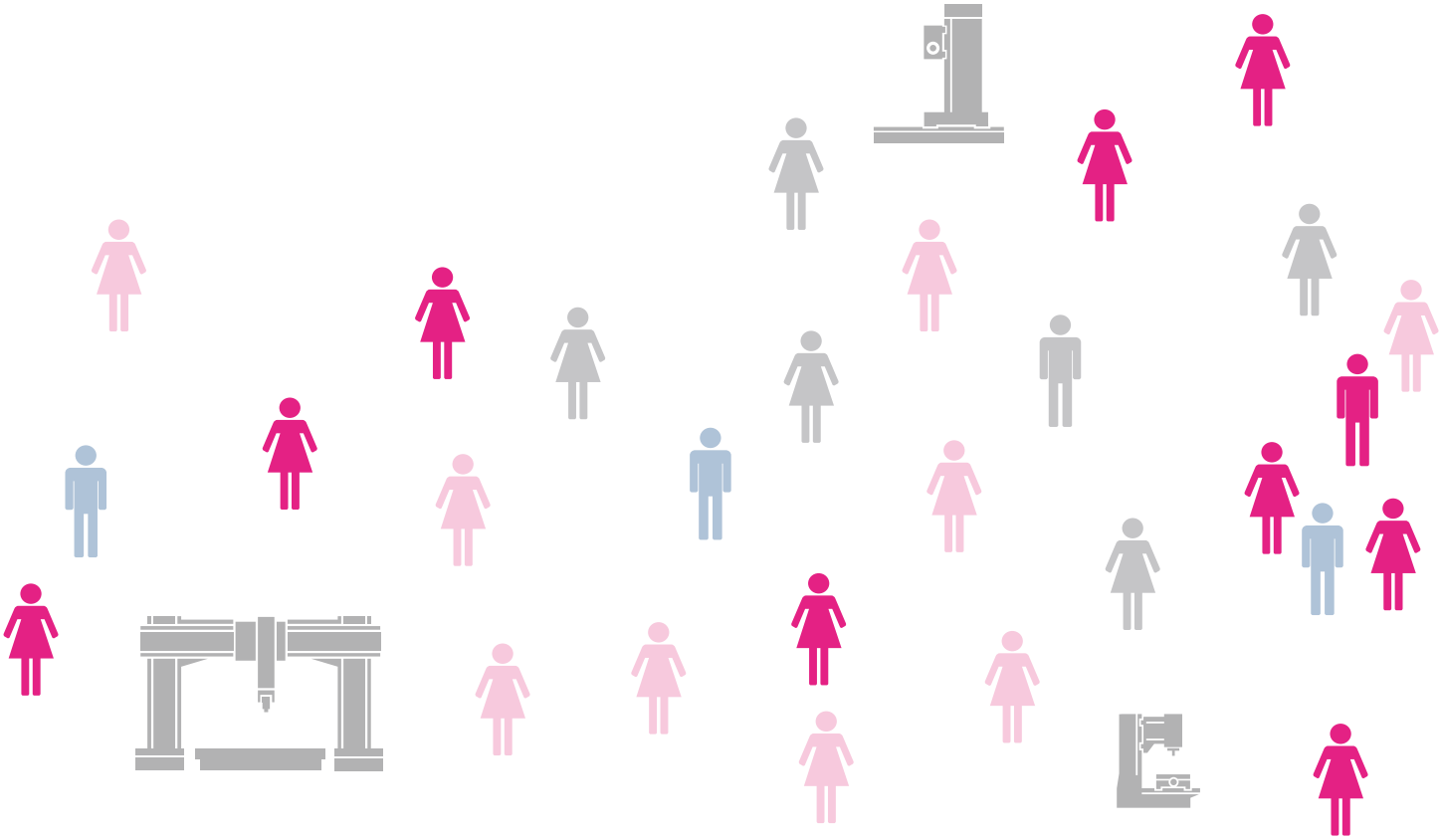

Evropská unie
Evropský sociální fond
Operační program Zaměstnanost

FAKULTA STROJNÍ ČVUT V PRAZE

RCMT

VÚPSV rilsa VÝZKUMNÝ ÚSTAV PRÁCE A SOCIÁLNÍCH VĚCÍ RESEARCH INSTITUTE FOR LABOUR AND SOCIAL AFFAIRS

cecimo

PŘÍJEMCE PROJEKTU

Výzkumný ústav práce a sociálních věcí – VÚPSV, v. v. i.
Dělnická 213/12, 170 00 Praha 7
www.vupsv.cz

DALŠÍ ÚČASTNÍCI PROJEKTU

České vysoké učení technické v Praze, Fakulta strojní, Ústav výrobních strojů a zařízení – RCMT
Horská 3, 128 00 Praha 2, www.rcmt.cvut.cz

Svaz strojírenské technologie, z. s.
Politických vězňů 1419/11, 113 42 Praha 1, www.sst.cz